# Installation guide

# Pressure switch
# Type RT 112W

017R9313

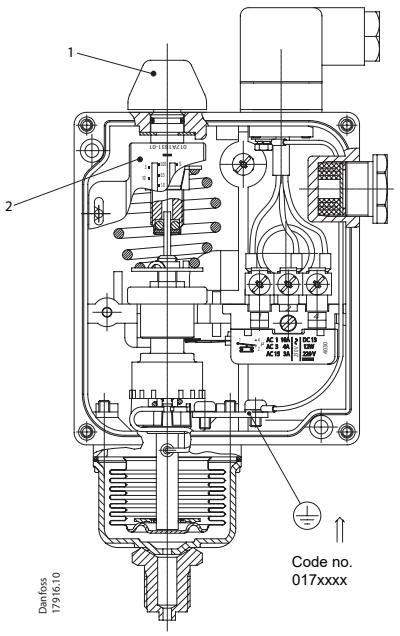


Fig. 1

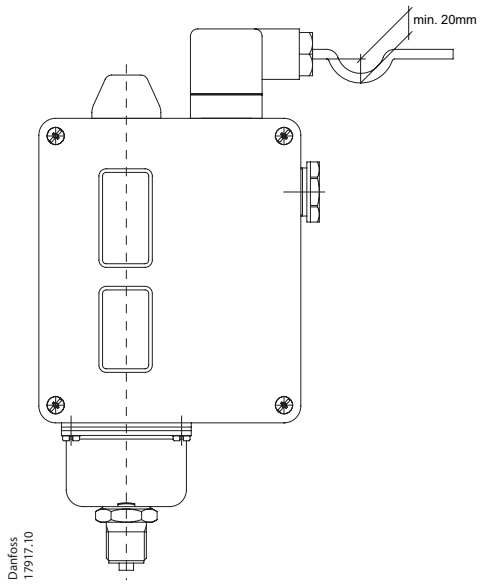


Fig. 2

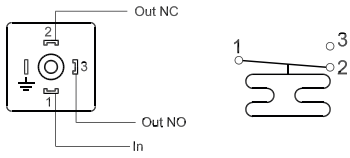


AC-1: 10 A, 250 V
AC-3: 4 A, 250 V
AC-15: 3 A, 250 V
DC-13: 12 W, 220 V

Fig. 3

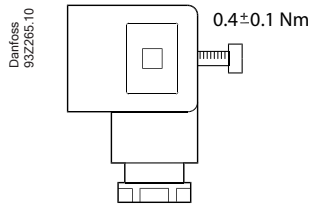


Fig. 4

## ENGLISH

**Technical data**
*Fail safe pressure switch type RT 112W*

The meaning of the type designation letter is as follow:
W: Pressure monitoring with automatic reset

Contact load: see fig.3

1. Input
2. Normally closed (NC)
3. Normally open (NO)

⏚ Connected to chassis of pressure switch

Max. ambient temperature: -40 °C – 70 °C
Max. temperature of medium: 150 °C
Max. test pressure: 7 $bar_e$
Min. test pressure: - 1 bar
Enclosure: IP65 acc. to EN 60529

**Installation**
Make the pressure connection so that any impurities in the line do not block the pressure inlet of the control.
For example, fit the pressure control to an upright connector (with the unit vertical).
Damp strong pressure pulsations. A damping loop will often be sufficient. Insert a water-filled loop as a temperature barrier; a 10mm Cu tube, for example, if in a high temperature plant there is a risk of the pressure connection to the control becoming heated to more than 100 °C.
In water plant, position the pressure control so that it cannot be exposed to frost (let it operate on an air cushion, for example).
To ensure IP65 grade of RT enclosure it is necessary to assemble the plug shown in the fig. 4

**Setting**
The pressure switch must be set to provide the function - make or break - on rising pressure.
The setting can be made with
the setting knob (1) while at the same time reading off the main scale (2). See fig. 1.

## DEUTSCH

**Technische Daten**
*Selbstüberwachende Pressostate*
*Typ RT 112W*

Die Buchstaben der Typenbezeichnung haben folgende Bedeutung:
W: Druckwächter mit automatischer Wiedereinschaltung.

Kontaktbelastung: Siehe Fig. 3

1. Eintritt
2. Stromlos geschlossen (NC)
3. Stromlos geöffnet (NO)

⏚ Verbunden mit dem Druckreglergehäuse

Max.Umgebungstemperatur: -40 °C – 70 °C
Max. Mediumtemperatur: 150 °C
Max.Prüfdruck: 7 $bar_e$
Min. Prüfdruck: - 1 bar
Schutzklasse: IP65 nach EN 60529

**Montage**
Der Druckanschluss ist so auszuführen, dass eventuelle Unreinheiten in der Leitung nicht den Druckeingang des Pressostats verstopfen.
Der Pressostat ist z.B. an einen nach oben gerichteten Stutzen anzuschliessen (Gerät senkrecht).
Kräftige Druckpulsationen dämpfen. Oftmals ist eine Dämpfschleife ausreichend. Wenn bei Anlagen mit hohen Temperaturen die Gefahr besteht, das sich der Druckanschluss des Pressostats auf über 100 °C erwärmen kann, ist eine mit Wasser gefüllte Rohrschleife, z.B. aus 10 mm Cu-Rohr, als Temperatursperre einzubauen.
Den Pressostat ist so anzubringen, dass er an Wasseranlagen nicht Frost ausgesetz ist. (Den Pressostat eventuell auf einem Luftkissen arbeiten lassen).
Um den Schutzgrad von IP65 für das RT Gehäuse zu gewährleisten, muss der Stecker Fig.4 montiert werden.

**Einstellung**
Der Pressostat ist nach die Funktion
- Einschalten oder Ausschalten - einzustellen,
-die für steigende Druck ausgeführt werden soll.
Die Einstellung ist mit dem Einstellknopf (1) vorzunehmen und gleichzeitig an der Hauptskala (2) abzulesen.
Siehe Fig. 1.

Імпортер:ТОВ з ії "Данфосс ТОВ" 04080, Київ 80, п/с 168, Україна

Info for UK customers only: Danfoss Ltd., 22 Wycombe End, HP9 1NB, GB