DIY Garden Fence

Product ID. 7AZ56

Scan for Support
support@garvee.com

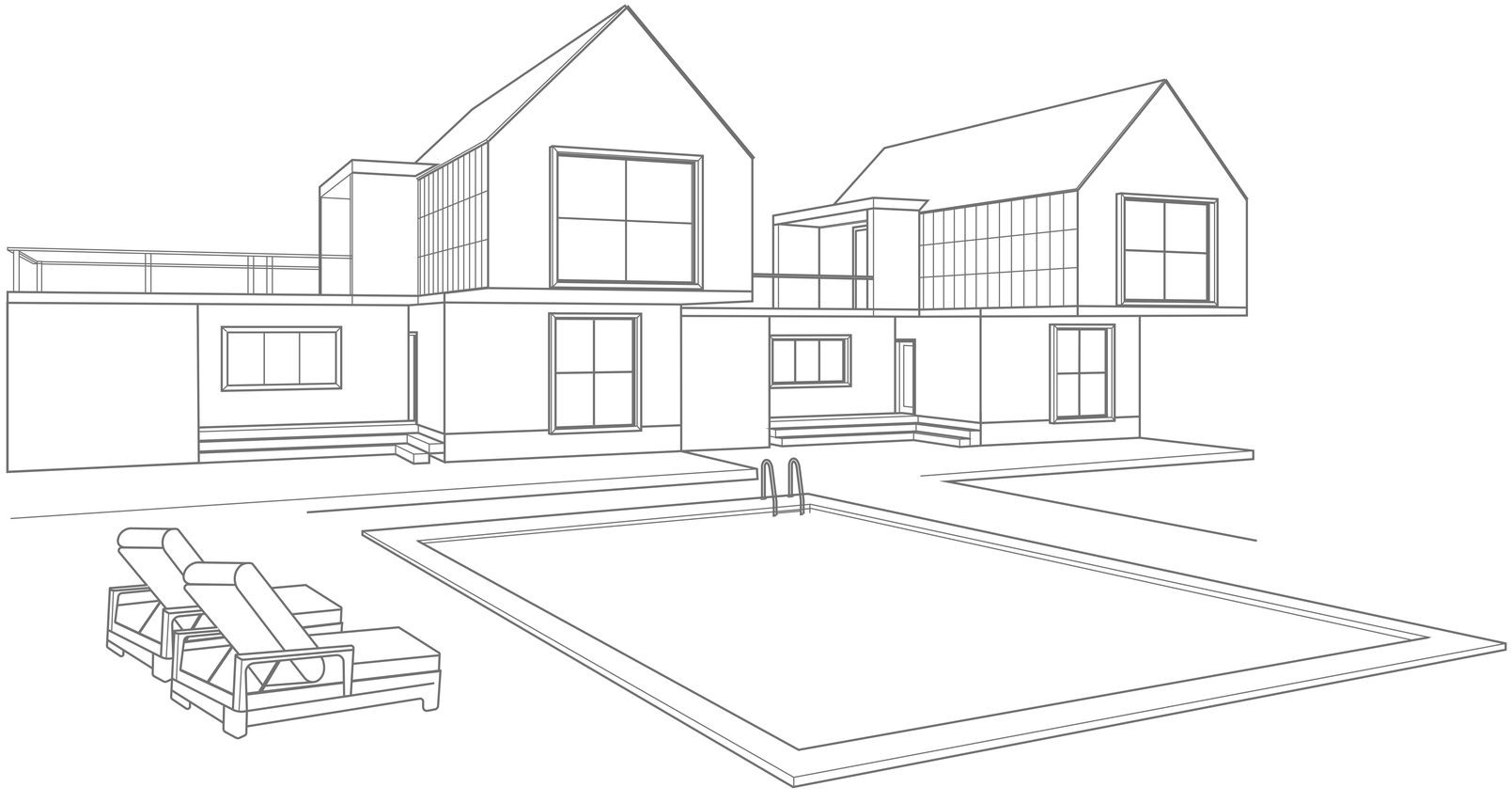

GARVEE.com

V251023GME5

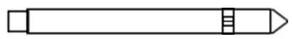 A×6	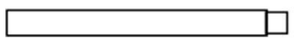 B×6
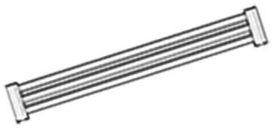 D×18	E×6
F×6	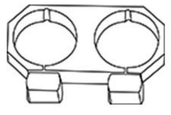 G×6

01

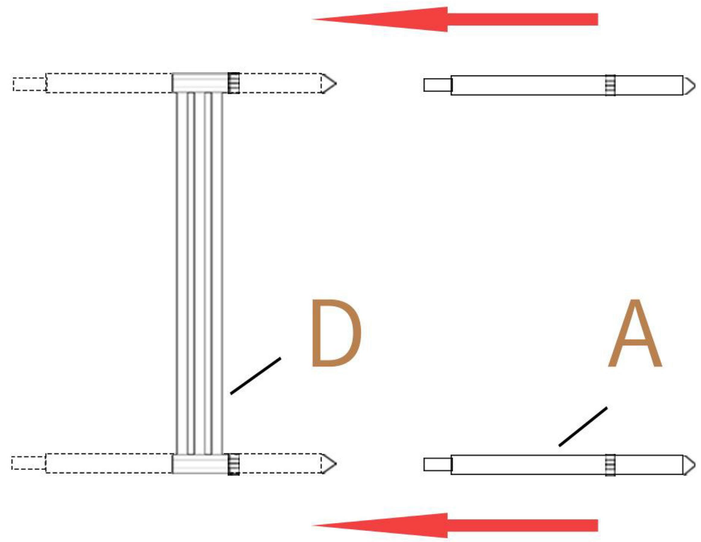

02

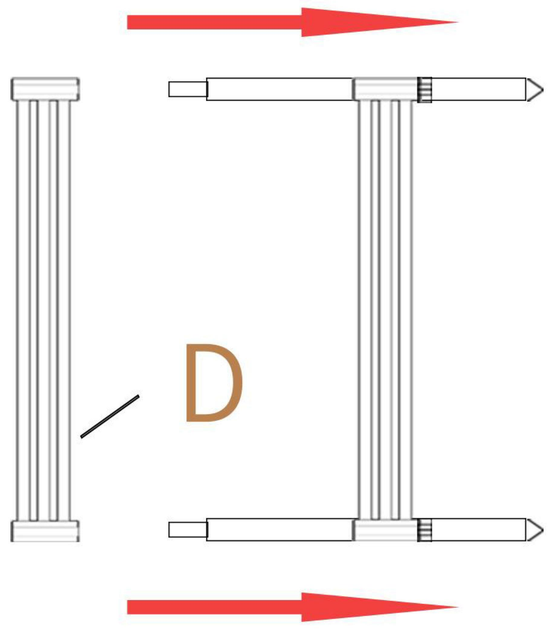

03

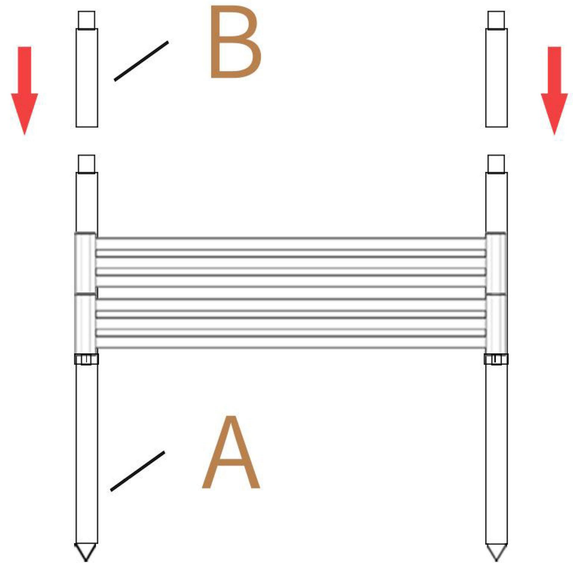

04

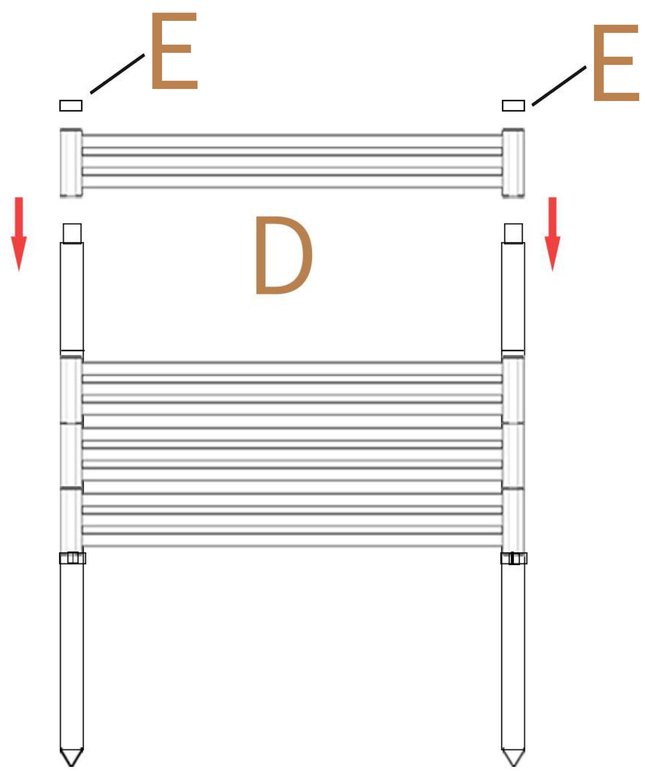

05

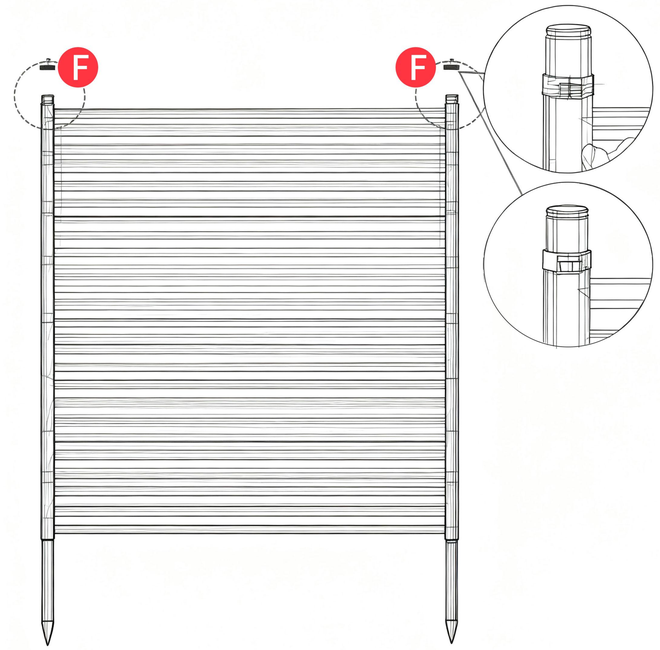

06

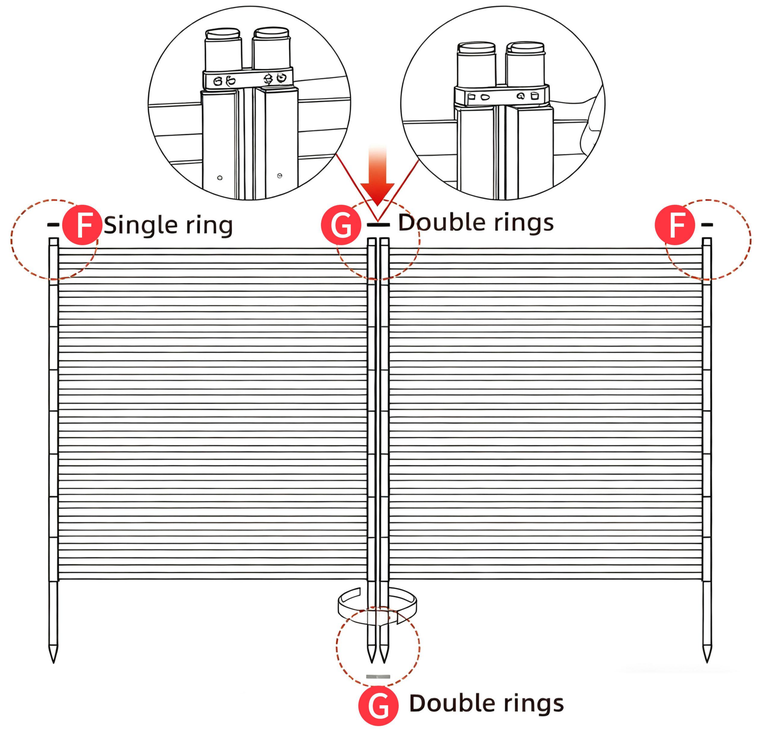

Liability Exemption Clause:
1. The merchant shall not be liable for any rusting, peeling of coatings, structural deformation, or other issues caused by force majeure factors such as climatic conditions or environmental humidity, except for repair and compensation.
2. The merchant shall not be liable for any product damage caused by the consumer's violation of the usage instructions (such as overloading, scratching with sharp objects, or contact with corrosive substances).
3. Installation Risk Disclaimer: If consumers choose to install the product themselves, the merchant shall not be liable for any personal injury or property damage resulting from improper installation, such as product collapse.

Special Notes:
Consumers must take necessary safety precautions during installation and ensure that children and pets are properly protected when in contact with the product to prevent accidents such as bumps or scratches.

Haftungsausschluss:
1. Der Händler übernimmt keine Reparatur- oder Schadensersatzpflicht für Probleme wie Rost, Abblättern der Beschichtung oder Verformungen der Struktur, die durch höhere Gewalt wie Wetterbedingungen oder Luftfeuchtigkeit verursacht werden.
2. Der Händler übernimmt keine Haftung für Produktschäden, die durch Verstöße gegen die Gebrauchsanweisung (z. B. Überlastung, Kratzer durch scharfe Gegenstände, Kontakt mit korrosiven Substanzen) verursacht werden.
3. Haftungsausschluss für Installationsrisiken: Wenn Verbraucher sich für eine Selbstinstallation entscheiden, übernimmt der Händler keine Haftung für Personenschäden und Sachschäden, die durch unsachgemäße Installation verursacht werden, z. B. durch Umstürzen des Produkts.

Besondere Hinweise:
Verbraucher müssen bei der Installation auf Sicherheit achten und die notwendigen Schutzmaßnahmen für Kinder und Haustiere treffen, die mit dem Produkt in Kontakt kommen, um Unfälle wie Stöße und Kratzer zu vermeiden.
Übersetzt mit DeepL.com (kostenlose Version)

Aansprakelijkheidsuitsluiting:
1. De verkoper is niet aansprakelijk voor reparaties of schadevergoeding voor problemen zoals roestvorming, afbladderen van de coating of vervorming van de structuur die het gevolg zijn van overmacht, zoals weersomstandigheden of luchtvochtigheid.
2. De verkoper is niet aansprakelijk voor schade aan het product die het gevolg is van het niet naleven van de gebruiksaanwijzing door de consument (zoals overbelasting, krassen met scherpe voorwerpen of contact met corrosieve stoffen).
3. Vrijwaring van aansprakelijkheid voor installatierisico's: wanneer de consument ervoor kiest om het product zelf te installeren, is de verkoper niet aansprakelijk voor persoonlijk letsel of materiële schade als gevolg van ongelukken zoals het omvallen van het product door onjuiste installatie.

Speciale aandachtspunten:
Consumenten moeten bij de installatie zorgen voor voldoende veiligheidsmaatregelen en de nodige voorzorgsmaatregelen nemen voor kinderen en huisdieren die in contact komen met het product, om ongelukken zoals stoten en krassen te voorkomen.

Clauses d'exonération de responsabilité :
1. Le commerçant n'assume aucune responsabilité en matière de réparation ou d'indemnisation pour les problèmes tels que la rouille, l'écaillage du revêtement ou la déformation de la structure causés par des facteurs de force majeure tels que les conditions climatiques ou l'humidité ambiante.
2. Le commerçant n'assume aucune responsabilité pour les dommages causés au produit par le consommateur en raison d'une utilisation non conforme aux instructions (par exemple, surcharge, rayures avec des objets tranchants, contact avec des substances corrosives, etc.).
3. Exonération de responsabilité en cas de risque lié à l'installation : si le consommateur choisit d'installer le produit lui-même, le commerçant n'assume aucune responsabilité en cas d'accident lié à une installation incorrecte, tel que l'effondrement du produit, entraînant des blessures corporelles ou des dommages matériels.

Remarques particulières:
Le consommateur doit prendre les mesures de sécurité nécessaires lors de l'installation et prendre les mesures de protection nécessaires pour les enfants et les animaux domestiques en contact avec le produit afin d'éviter les accidents tels que les chocs ou les égratignures.

Clausola di esonero dalla responsabilità:
1. Il venditore non si assume alcuna responsabilità per riparazioni o risarcimenti in caso di problemi quali ruggine, distacco del rivestimento o deformazione strutturale causati da fattori di forza maggiore quali condizioni climatiche o umidità ambientale.
2. Il venditore non si assume alcuna responsabilità per danni al prodotto causati dal consumatore in seguito alla violazione delle istruzioni d'uso (ad esempio uso eccessivo, graffi con oggetti affilati, contatto con sostanze corrosive, ecc.).
3. Esclusione di responsabilità per i rischi di installazione: se il consumatore sceglie di installare il prodotto autonomamente, il venditore non si assume alcuna responsabilità per lesioni personali o danni alla proprietà causati da incidenti quali il crollo del prodotto a causa di un'installazione non corretta.

Precauzioni speciali:
Durante l'installazione, il consumatore deve adottare le necessarie misure di sicurezza e proteggere i bambini e gli animali domestici che entrano in contatto con il prodotto per evitare incidenti quali urti o graffi.

Cláusula de exención de responsabilidad:
1. El comerciante no asumirá ninguna responsabilidad por reparaciones ni indemnizaciones en caso de problemas como oxidación, descascarillado del revestimiento o deformación de la estructura causados por factores de fuerza mayor, como condiciones climáticas o humedad ambiental.
2. El comerciante no asumirá ninguna responsabilidad por daños en el producto causados por el incumplimiento de las instrucciones de uso por parte del consumidor (por ejemplo, uso excesivo, arañazos con objetos afilados, contacto con sustancias corrosivas, etc.).
3. Exención de responsabilidad por riesgos de instalación: si el consumidor decide realizar la instalación por su cuenta, el comerciante no asumirá ninguna responsabilidad por lesiones personales o daños materiales causados por accidentes relacionados con la caída del producto debido a una instalación incorrecta.

Precauciones especiales:
El consumidor debe tomar las medidas de seguridad necesarias durante la instalación y proteger a los niños y mascotas que entren en contacto con el producto para evitar accidentes como golpes o arañazos.