SEGWAY

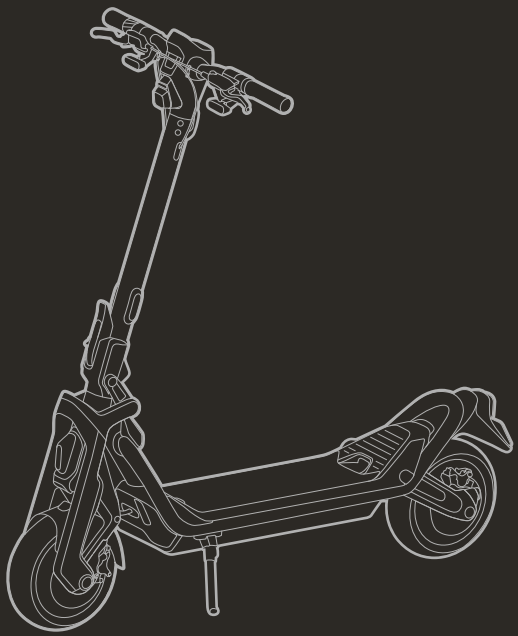

SEGWAY ST

Product Manual / Manuel du produit / Manual del producto /
Руководство по эксплуатации / 产品说明书

Contents / Catalogue / Catálogo / Содержание / 目录

EN_01~12

1 Diagram and Functions_01
2 Specifications_07
3 Common Failures and Solutions_09
4 Certifications_11
5 Trademark_12

FR_13~24

1 Schéma et fonctions_13
2 Spécifications_19
3 Défaillances et solutions communes_21
4 Certifications_23
5 Marque déposée_24

ES_25~36

1 Diagrama y funciones_25
2 Especificaciones_31
3 Fallos y soluciones habituales_33
4 Certificaciones_35
5 Marca comercial_36

RU_37~48

1 Схема и функции_37
2 Технические характеристики_43
3 Распространенные неполадки и способы их устранения_45
4 Сертификаты_47
5 Товарный знак_48

中_49~57

1 功能示意图_49
2 基本参数_54
3 常见故障及维修方案_56
4 商标与版权_57

1 Diagram and Functions

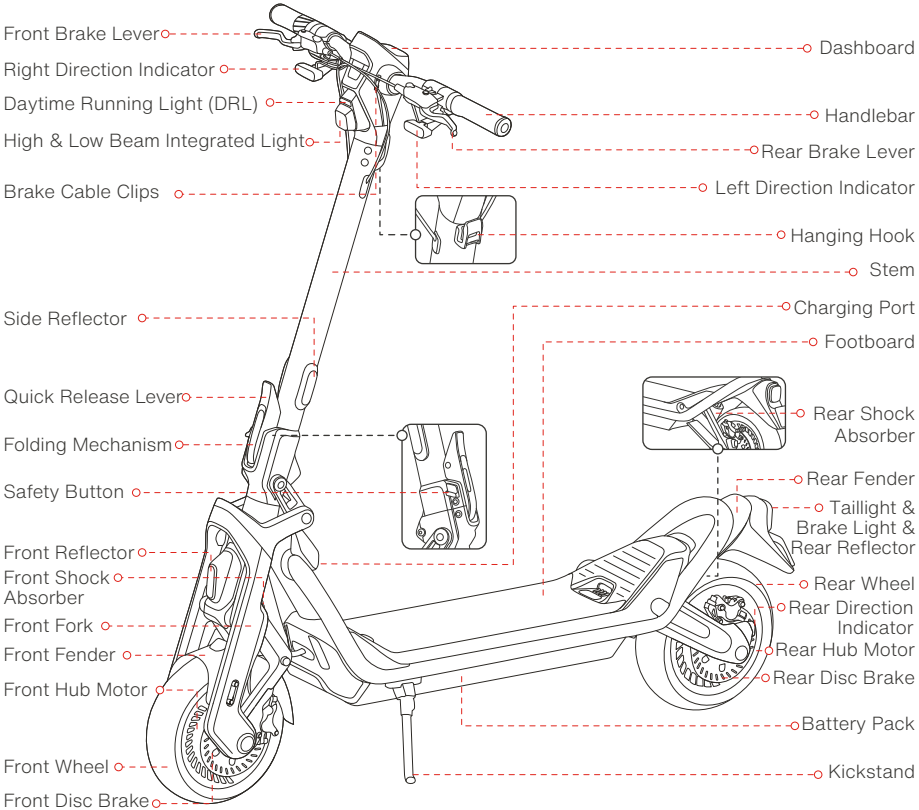

Handlebar Functions

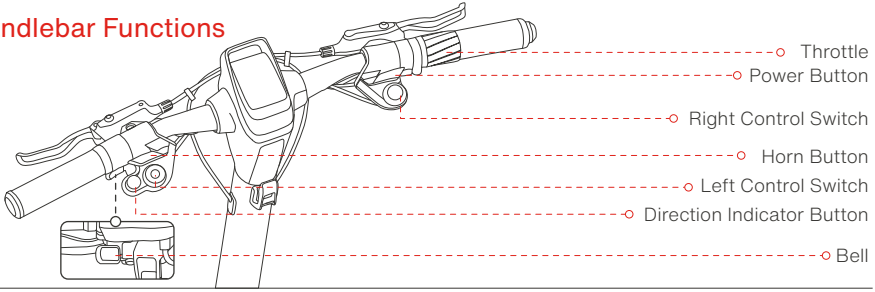

Name	Function	Operation method
Power Button	Power on/off	Press the Power Button to power on the scooter. Press and hold to power it off. Note: Only available when the scooter is unlocked.
	Wake up the dashboard	Press the Power Button to wake up the dashboard when the dashboard automatically dims.
	Back to the previous speed mode	When the scooter automatically enters Park Mode, press the Power Button to go back to the previous speed mode.
	Confirm Bluetooth password	While connecting to the scooter via the Segway-Ninebot App, press the Power Button to confirm Bluetooth password.
Left Control Switch	Light mode switching	Rotate clockwise to switch light modes, successively Low Beam Mode, High Beam Mode, Auto Headlight Mode and OFF. Rotate counterclockwise to go back to the previous light mode.
	Enable/Disable Cruise Mode	Press the Left Control Switch to enable Cruise Mode, and the scooter will cruise at a constant speed. Press again to disable it.
	Switch between 1WD and 2WD	When the scooter is at a complete stop, press and hold the Left Control Switch to switch between 1WD and 2WD.
Right Control Switch	Mode switching	Rotate clockwise/counterclockwise to switch between speed modes.
	Activate BOOST Mode	1) Press the Right Control Switch to enable BOOST Mode. * In Race Mode only. 2) Press again or switch the speed mode to disable it.
	Switch to Walk Mode	When the scooter is at a complete stop, press and hold the Right Control Switch to switch to Walk Mode. At this point, press and hold the Right Control Switch again to go back to the previous speed mode.
Throttle	Speed up	Twist the throttle to speed up.
Direction Indicator Button	Turn on/off the left/right direction indicator	Press button to light up left/right signal, then the signal flashes, and press the button again to turn it off.
	Use emergency flashers	Double press the left or right turn signal button to use emergency flashers.
Horn Button	Use horn	Press and hold the horn button, and the horn will blare out constantly.
Bell	Use bell	Press the button to use bell.

Dashboard

ST2 Pro

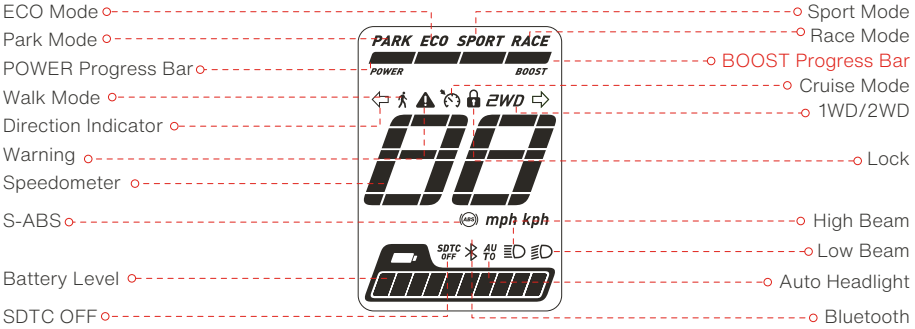

Name		Symbol	Meaning	Description
Speedometer		88	The symbol displays the current speed of the scooter, and displays battery level when charging.	
Headlight Modes	Low Beam Mode		Low Beam Mode is on.	
	High Beam Mode		High Beam Mode is on.	
	Auto Headlight Mode	AU TO	SuperScooter is in Auto Headlight Mode. Speed ≤ 24.9 mph(40 km/h): Headlight enters Low Beam Mode; Speed > 24.9 mph(40 km/h): Headlight enters High Beam Mode; (Enable / disable via Segway-Ninebot App).	
Cruise Mode			The symbol indicates that Cruise Mode is enabled	1) In ECO, Sport or Race mode, press the Left Control Switch to turn on Cruise Mode when the speed ≥ 3.1 mph (5 km/h). Once turned on, the scooter will cruise at the current speed. 2) Turn off Cruise Mode with the following methods: Method 1: Twist the throttle or squeeze brake levers. Method 2: Press the Left Control Switch. Method 3: Switch the speed mode. ⚠ DO NOT turn on Cruise Mode in complex environments, bad weather or undesirable road conditions. Serious danger or injury may occur.

Name		Symbol	Meaning	Description
Lock		🔒	When the symbol ights up, it means the scooter is locked.	When the scooter is locked via the Segway-Ninebot app: 1) The dashboard will go dark in 5 seconds, at this point, press the Power Button to wake up the dashboard. 2) The scooter will sound the alarm with flashing lights when it is moved for 3 seconds. 3) The scooter will keep beeping when it is moved for 10 seconds, and if the scooter is moved again within 60 seconds, the beep will not stop. 4) When the scooter is unlocked, it will automatically power off if there is no operation within 10 minutes. **Methods of locking:** 1. Lock SuperScooter on the homepage of Segway-Ninebot App. 2. Turn on locking function, enable CodeLock and set passcode in Segway-Ninebot App, then the SuperScooter will automatically be locked when powered off. **Methods of unlocking:** 1. Unlock SuperScooter on the homepage of Segway-Ninebot App. 2. Press power button and enter unlocking passcode. The number entered increases by pressing left direction indicator switch and decreases by pressing the right one. Press left control switch for confirming each passcode entered. Note: Enabling locking function via Segway-Ninebot App, and then set your unlocking passcode, or your SuperScooter can not be unlocked by passcode.
1WD/2WD	1WD	2WD	If the icon is not lit, that means SuperScooter is driven by one wheel.	
	2WD		The symbol 2WD indicates that the scooter is in the two-wheel drive mode.	
Direction Indicator	Left Direction Indicator	⇦	Left Direction Indicator is on.	
	Right Direction Indicator	⇨	Right Direction Indicator is on.	
POWER Progress Bar		POWER	The symbol displays the motor output power of the scooter.	
Speed Modes	Walk Mode	🚶	Vehicle is in Walk Mode.	
	Park Mode	PARK	Vehicle is in Park Mode.	
	ECO Mode	ECO	Vehicle is in ECO Mode.	
	Sport Mode	SPORT	Vehicle is in Sport Mode.	
	Race Mode	RACE	Vehicle is in Race Mode.	
Bluetooth		ᛒ	The symbol indicates that the scooter is connected to the Segway-Ninebot App.	
Warning		⚠	The symbol indicates that the scooter has detected an error. The error code will display on the dashboard. See Part 3 for possible causes and solutions.	

Name	Symbol	Meaning	Description
Battery Level		The symbol displays the remaining battery level.	
SDTC OFF	SDTC OFF	The symbol indicates that the SDTC (Segway Dynamic Traction Control) feature is off.	1) With two-wheel drive, SDTC feature is auto-on in non-Race modes. Note: This feature helps prevent wheel slippage and maintain stability when accelerating. 2) With one-wheel drive, SDTC feature is auto-off in Race mode.
BOOST Progress Bar	BOOST	The symbol displays the BOOST energy accumulation status.	1) Press the Right Control Switch to activate the BOOST Mode. (In Race Mode only) 2) In BOOST Mode, vehicle can accelerate faster by twisting the throttle. 3) In BOOST Mode, the BOOST progress bar will decrease until it goes out, then BOOST will be disabled. When the BOOST Mode is activated, the scooter will accelerate faster. DO NOT apply this feature in complex environments, bad weather or undesirable road conditions. Serious danger or injury may occur.
S-ABS (Segway power aided antilock brake system)	ABS	Flashing of this symbol means the S-ABS has engaged in. (Enable / disable via Segway-Ninebot App).	

Speed Modes Introduction

Mode/model	ST2 Pro	Switching methods
(WALK)	4 mph (6 km/h)	1) When the scooter is at a complete stop, rotate the Right Control Switch. 2) Hold and press the Right Control Switch. Note: In this mode, twist the throttle slightly to walk with the scooter at a low speed.
PARK	0 mph (0 km/h)	1) Rotate the Right Control Switch. 2) Park or stop for more than 5 seconds after riding. 3) After switching from Park Mode to another mode, vehicle will automatically enter Park Mode again after standing still for 20 seconds. * At this point, press the Power Button to go back to the previous mode. (Except the case of directly entering Park Mode upon powering on)
ECO	24.9 mph (40 km/h)	Rotate the Right Control Switch. (Mode speed can be customized via Segway-Ninebot App)
SPORT	50 mph (80 km/h)	Rotate the Right Control Switch. (Mode speed can be customized via Segway-Ninebot App)
RACE	50 mph (80 km/h)	Rotate the Right Control Switch. (Mode speed can be customized via Segway-Ninebot App)

Damper Adjustment

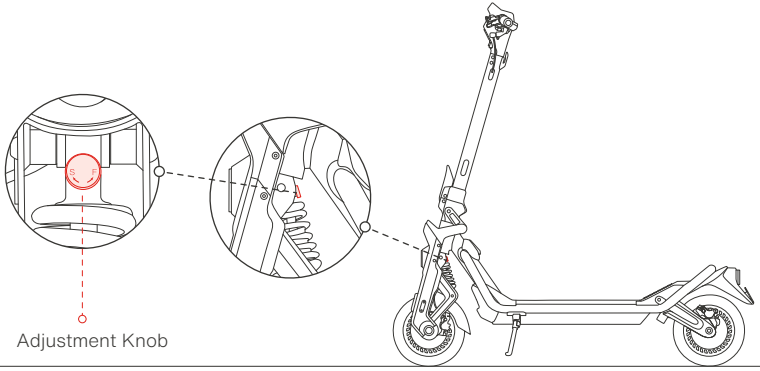

S (Slow rebound): Increase rebound resistance by rotating the Adjustment Knob clockwise.
F (Fast rebound): Decrease rebound resistance by rotating the Adjustment Knob counterclockwise.
Note: The damper is set to the default position before leaving the factory. Please follow the steps above to adjust it according to your riding habits.

2 Specifications

	Items	Parameter
Product	Name	Segway SuperScooter ST2 Pro
	Model	060205PE
	Vehicle: L × W × H	Approx. 53.7 x 26.8 x 53.1 in (1365 x 680 x 1350 mm)
	Folded: L × W × H	Approx. 53.7 x 26.8 x 27.4 in (1365 x 680 x 696 mm)
	Net Weight	Approx. 100 lbs (45.2 kg)
Rider	Max. Payload	330 lbs (150 kg)
	Recommended Age	16+ years old
	Required Height	3.9—6.6 ft (120—200cm)
Machine	Wheelbase	41.4 in (1045 mm)
	Ground Clearance	5.9 in (150 mm)
	Drive System	2WD (Two-wheel drive)
	Max. Speed [1]	Approx. 49.7 mph (80 km/h)
	Range at 15.5 mph (25 km/h) [2]	Approx. 46.6 miles (75 km)
	Typical Range [3]	Approx. 31.1 miles (50 km)
	Max. Slope	Approx. 30%
	Traversable Terrain	Asphalt/flat pavement; obstacles < 1.2 in (3 cm); gaps < 1.2 in (3 cm)
	Operating Temperature	14 °F—104 °F（-10℃—40℃）
	Storage Temperature	-4 °F—122 °F(-20℃—50℃)
	IP Rating	IPX5
	Duration of Charging	Approx. 5 h
Battery	Model	NDBF7220A
	Nominal	72V
	Max. Charge Voltage	84V
	Rated Energy	1382.4 Wh
	Rated Capacity	19.2 Ah
	Normal Charging Temperature	32 °F—104 °F（0℃—40℃）
	Battery Management System	Over-heating, short circuit, over-current, over-discharge and over-charge protection
Wheel Motor	Motor Type	Air cooled hub motor
	Rated Power	1500 W*2
	Max. Power	3500W*2

	Items	Parameter
Battery Charger	Charger Model	NBW84D004D0D
	Input	100—240V~50—60Hz
	Max. Output Voltage (VDC)	84V ⎓
	Rated Output	83V ⎓ 4A
	Output Power	332 W
Tire	Type	10.5-inch Self-sealing tubeless tires
	Tire Pressure	29—35psi
	Material	Rubber
Others	Speed Modes	Park Mode, ECO mode, Sport Mode and Race Mode, Walk Mode
	Suspension System	Front and rear spring suspension
		Front and rear adjustable damper
	Brake System	Front: Disc brake + Electronic brake
		Rear: Disc brake + Electronic brake

[1] Warning: it is your legal duty to comply with your local traffic law and regulations when using this product. In the Unites States, in certain States, an electric kickscooter is not allowed to be used on public road (i.e., "on-road"), if its maximum speed capacity, weight and/or other features do not comply with the mandatory requirements imposed by law. With respect to maximum speed capacity restriction, certain States require that an electric kickscooters' maximum speed capacity shall be capped at / limited to a specific miles per hour if it is for on-road use, and the cap / limit varies in different States. By way of examples, the States that impose such maximum speed capacity restriction include New York, Florida, Arizona, New Jersey etc. In the event you intend to use this product on-road in a State that imposes such maximum speed capacity restriction, you MUST select a proper lower speed mode of this Product to assure that the product's maximum speed capacity under such speed mode complies with the law. In the event the maximum speed capacity of the lowest speed mode of this product nevertheless exceeds the maximum speed capacity restriction imposed by a State for on-road use, you shall not use this product on-road in that State. Furthermore, a State may have other law regulating on-road use of this product, such as maximum speed requirement and/or helmet requirement. In addition to State law, there may be further restrictions or prohibition on use of electric kickscooters by local law and/or regulations. For off-road use of this product, there may be other restrictions and/or limitations imposed by the property owner or others. The App of the product may provide additional useful information related to this matter.

Disclaimer: this is not a legal opinion or legal advice. The information provided herein (including in the App) is for your convenience and information purpose only. It is not intended to cover every piece of law and/or regulation that may be applicable to this product. Segway and Ninebot explicitly hereby disclaim any and all warranty and/or representation, express or implied, related to completeness, accuracy, up-to-date of such information. Segway and/or Ninebot reserves the right but not obligation to correct, implement and/or update the information. You shall use the information at your own risk. It is your sole responsibility to learn and understand any and all the law and/or regulation, requirements, prohibition, restriction and/or limitation imposed by either law, government authority, court, private party or the others that may apply to your use of this product.

[2] Range at 15.5 mph (25 km/h): Tested while riding with a full battery, 165 lbs (75 kg) load, 77°F (25°C), at the speed of 15.5 mph (25 km/h) on average on pavement.

[3] Typical Range: Tested while riding with a full battery, 165 lbs (75 kg) load, 77°F (25°C), at the speed of 24.9 mph (40 km/h) on average on pavement.

3 Common Failures and Solutions

Problem code	Type	Possible causes	Solution
0	Error	Throttle abnormality	Please contact after-sales service or an authorized dealer.
1	Error	Dashboard communication failure	
2	Error	Battery communication failure	
6	Error	Over-voltage protection of motor controller	
7	Error	Under-voltage protection of battery/motor controller	Please try to charge the scooter.
9	Warning	High battery temperature	Please try to apply heat dissipation for the scooter.
10	Warning	Low battery temperature	Please ride the scooter within the operating temperature range mentioned in the product manual.
12	Warning	Front-drive-wheel stall	Please restart the scooter and try again.
13	Error	Front-drive-wheel current sensor error	Please contact after-sales service or an authorized dealer.
14	Error	Front-drive-wheel over-current	Please restart the scooter and try again.
15	Error	Front-drive-wheel motor phase failure	Please contact after-sales service or an authorized dealer.
17	Warning	Rear-drive-wheel stall	Please restart the scooter and try again.
18	Error	Rear-drive-wheel current sensor error	Please contact after-sales service or an authorized dealer.
19	Error	Rear-drive-wheel over-current	Please restart the scooter and try again.
20	Error	Rear-drive-wheel motor phase failure	Please contact after-sales service or an authorized dealer.
21	Warning	Rear motor hall sensor error	
22	Warning	Front motor hall sensor error	
24	Error	Watchdog reset error	Please restart the scooter and try again.
28	Warning	Rear hub motor temperature sensor error	Please contact after-sales service or an authorized dealer.
29	Warning	Front hub motor temperature sensor error	
31	Warning	Rear hub motor controller MOS temperature sensor error	
32	Warning	Front hub motor controller MOS temperature sensor error	

Problem code	Type	Possible causes	Solution
40	Warning	Master controller SN error	Please contact after-sales service or an authorized dealer.
42	Warning	Battery type error	
43	Warning	Charging overcurrent protection	Please restart the scooter and try again.
44	Warning	Discharge overcurrent protection	
45	Warning	Charging over temperature protection	Please charge within the charging temperature range mentioned in the product manual.
46	Warning	Charging low temperature protection	
47	Error	Discharging MOS short circuit	Please contact after-sales service or an authorized dealer.
48	Error	Charging MOS short circuit	Please contact after-sales service or an authorized dealer.
49	Warning	High temperature of charging MOS between charging port positive pole and battery cell positive pole.	Please try to apply heat dissipation for the scooter.
50	Warning	High temperature of charging MOS between charging port negative pole and battery cell negative pole.	
51	Warning	Left electronic brake error	Please restart the scooter and try again.
52	Warning	Right electronic brake error	
53	Warning	Locking function error	Please contact after-sales service or an authorized dealer.

Error: In the case of "Error" code, that means there is something wrong with some certain parts of your vehicle, please contact after-sales service and check whether your vehicle needs a repair.

Warning: In the case of "Warning" code, the vehicle still can be ridden, but it is recommended to handle the problem in accordance with the corresponding solution timely.

4 Certifications

This product is certified to ANSI/CAN/UL-2272.
The battery complies with UN/DOT 38.3.
The battery complies with ANSI/CAN/UL-2271.

Federal Communications Commission (FCC) Compliance Statement for USA

This device complies with part 15 of the FCC rules. Operation is subject to the following two conditions: (1) This device may not cause harmful interference, and (2) this device must accept any interference received, including interference that may cause undesired operation.

Any Changes or modifications not expressly approved by the party responsible for compliance could void the user's authority to operate the equipment.

NOTE

This equipment has been tested and found to comply with the limits for a Class B digital device, pursuant to part 15 of the FCC Rules. These limits are designed to provide reasonable protection against harmful interference in a residential installation. This equipment generates, uses and can radiate radio frequency energy and, if not installed and used in accordance with the instructions, may cause harmful interference to radio communications. However, there is no guarantee that interference will not occur in a particular installation. If this equipment does cause harmful interference to radio or television reception, which can be determined by turning the equipment off and on, the user is encouraged to try to correct the interference by one or more of the following measures:
—Reorient or relocate the receiving antenna.
—Increase the separation between the equipment and receiver.
—Connect the equipment into an outlet on a circuit different from that to which the receiver is connected.
—Consult the dealer or an experienced radio/TV technician for help.

This equipment complies with FCC radiation exposure limits set forth for an uncontrolled environment.

Industry Canada (IC) Compliance Statement for Canada

This device complies with Industry Canada license-exempt RSS standard (s). Operation is subject to the following two conditions: (1) this device may not cause interference, and (2) this device must accept any interference, including interference that may cause undesired operation of the device.

CAN ICES-3 (B)/NMB-3(B)

Le présent appareil est conforme aux CNR d'Industrie Canada applicables aux appareils radio exempts de licence.

L'exploitation est autorisée aux deux conditions suivantes : (1) l'appareil ne doit pas produire de brouillage, et (2) l'utilisateur de l'appareil doit accepter tout brouillage radioélectrique subi, même si le brouillage est susceptible d'en compromettre le fonctionnement.

Neither Segway Inc. nor Ninebot is responsible for any changes or modifications not expressly approved by Segway Inc. or Ninebot. Such modifications could void the user's authority to operate the equipment.

Model: 060205PE
FCC ID: *****
IC: *****

5 Trademark

Segway, Segway ST, Powered by Segway and Rider Design are trademarks of Segway Inc. Apple, Apple Find My, Apple Watch, Find My, iPhone, iPad, iPadOS, Mac, macOS and watchOS are registered trademarks of Apple Inc. Android is trademark of Google LLC. IOS is trademark or registered trademark of Cisco in USA and in other countries. The Bluetooth® word mark and logos are registered trademarks owned by Bluetooth SIG, Inc. and any use of such marks by Segway-Ninebot is under license. Other trademarks and trade names are those of their respective owners.

We have attempted to include description and instructions for all the functions at the time of printing. However, due to constant improvement of product features and the changes of design, etc., there may differ slightly from the products you purchased. Please download the APP for Android or iOS system and read the latest electronic version of the manual. In addition to Segway SuperScooter ST, there are multiple series and models with different functions of Segway-Ninebot's products and some of the functions mentioned herein may not be applicable to your other Segway-Ninebot's products. Due to the constant updates of products, this manual and the actual products may be slightly different in color, appearance, etc. Actual product shall prevail when there is a discrepancy between the actual product and the manual.

©2023 Ninebot (Beijing) Technology Co., Ltd. All rights reserved.

1 Schéma et fonctions

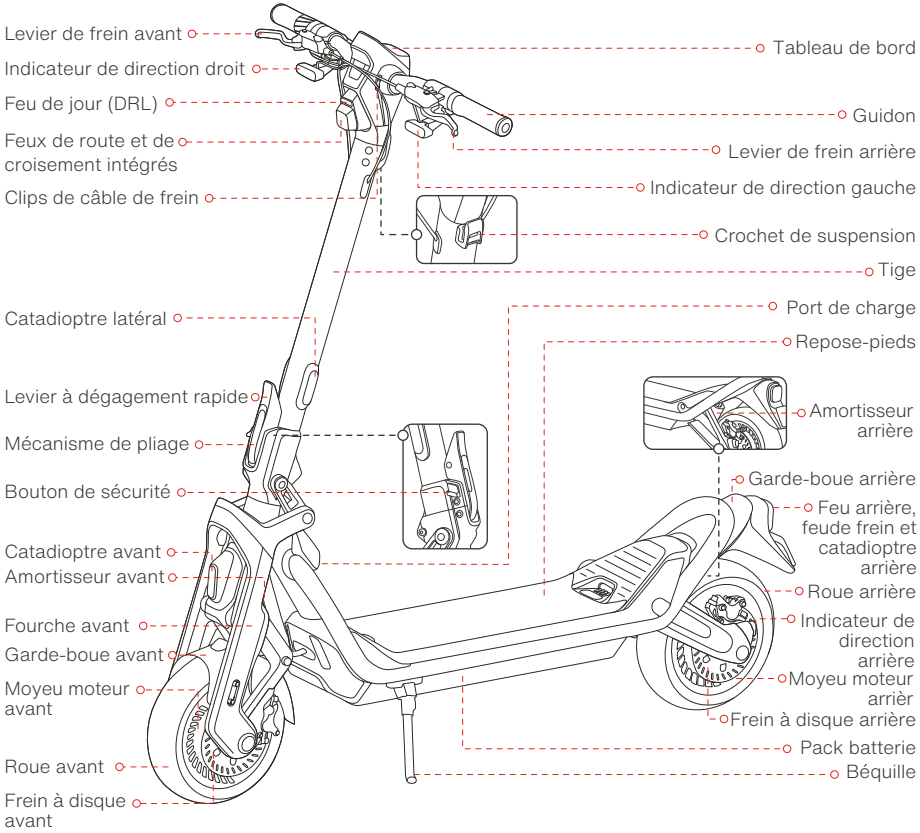

Fonctions du guidon

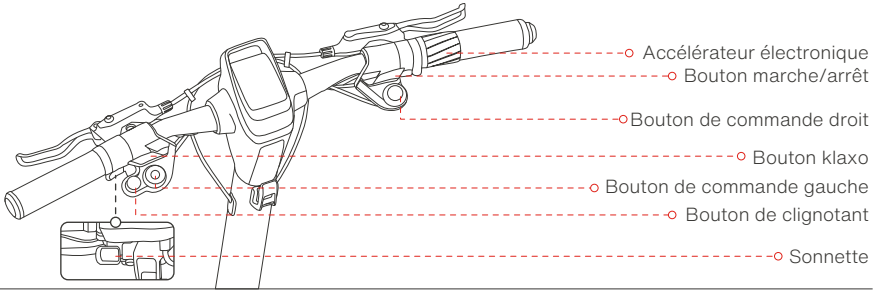

Nom	Fonction	Méthode de fonctionnement
Bouton marche/arrêt	Marche/arrêt	Appuyez sur le bouton marche/arrêt pour allumer le scooter. Appuyez et maintenez pour l'éteindre. Remarque: Uniquement disponible lorsque le scooter n'est pas verrouillé.
	Réveiller l'écran	Appuyez sur le bouton marche/arrêt pour réveiller l'écran lorsque l'écran s'assombrit automatiquement
	Retour au mode de vitesse précédent	Lorsque le scooter passe automatiquement en mode Park, appuyez sur le bouton marche/arrêt pour revenir au mode de vitesse précédent.
	Confirmer le mot de passe Bluetooth	Lors de la connexion au scooter via l'application Segway-Ninebot, appuyez sur le bouton marche/arrêt pour confirmer le mot de passe Bluetooth.
Bouton de commande gauche	Allumer/éteindre le feu de route	Tournez dans le sens horaire pour changer de mode d'éclairage, successivement Mode feux de croisement, Mode feux de route, Mode feux de route automatique et OFF. Tournez dans le sens antihoraire pour revenir au mode d'éclairage précédent.
	Activer/désactiver le mode croisière	Lorsque le scooter est à l'arrêt complet, maintenez enfoncé le bouton de commande gauche pour basculer entre 1WD et 2WD.
	Basculer entre 1WD et 2WD	When the scooter is at a complete stop, press and hold the Left Control Switch to switch between 1WD and 2WD.
Bouton de commande droit	Changement de mode	Tournez dans le sens horaire/antihoraire pour basculer entre les modes de vitesse.
	Activer le mode BOOST	1) Appuyez sur le bouton de commande droit pour activer le mode BOOST. * En mode Race uniquement. 2) Appuyez à nouveau sur ou changez le mode de vitesse pour l'éteindre.
	Passer en mode MARCHE	Lorsque le scooter est à l'arrêt complet, maintenez enfoncé le bouton de commande droit pour passer en mode WALK. À ce stade, appuyez à nouveau sur le bouton de commande droit et maintenez-le enfoncé pour revenir au mode de vitesse précédent.
Accélérateur électronique	Accélérer	Tournez l'accélérateur électronique pour accélérer.

Nom	Fonction	Méthode de fonctionnement
Bouton de clignotant	Allumer/éteindre l'indicateur de direction gauche/droite	Appuyez sur le bouton pour allumer le signal gauche/droite, puis le signal clignote, et appuyez à nouveau sur le bouton pour l'éteindre.
	Utiliser les clignotants d'urgence	Appuyez deux fois sur le bouton de clignotant gauche ou droit pour utiliser les clignotants d'urgence.
Bouton klaxon	Allumez le klaxon	Appuyez sur le bouton du klaxon et maintenez-le enfoncé, et le klaxon retentira constamment.
Sonnette	Utiliser la sonnette	Appuyez sur le bouton pour utiliser la sonnette.

Tableau de bord

ST2 Pro

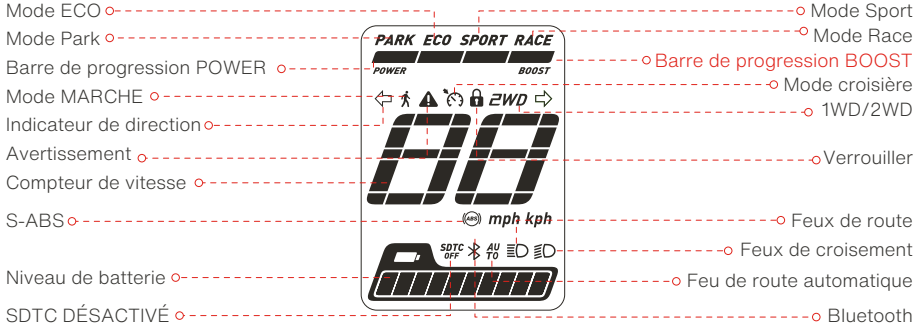

Nom		Symbole	Signification	Description
Compteur de vitesse		88	Le symbole affiche la vitesse actuelle du scooter et affiche le niveau de la batterie lors de la charge.	
Modes de feu de route	Mode feux de croisement		Le mode feux de croisement est activé.	
	Mode feux de route		Le mode feux de route est activé.	
	Mode feux de route automatique	AU TO	Le SuperScooter est en mode feux de route automatique. Vitesse ≤ 40 km/h (24,9 mph) : Le feux de route passe en mode feux de croisement ; Vitesse max > 40 km/h (24,9 mi/h) : Le phare passe en mode feux de route ; (Activer/désactiver via l'application Segway-Ninebot).	

Nom	Symbole	Signification	Description
Mode croisière		Le symbole indique le mode Croisière est activé.	1) En mode ECO, Sport ou Race, appuyez sur le bouton de commande gauche pour activer le mode Croisière lorsque la vitesse est ≥ 5 km/h (3,1 mph). Une fois allumé, le scooter roulera à la vitesse actuelle. 2) Désactivez le mode croisière avec les méthodes suivantes: Méthode 2: Appuyez sur le bouton de commande gauche. Méthode 1: Tournez l'accélérateur électronique ou serrez les leviers de frein. Méthode 3: Changez le mode de vitesse. ⚠ N'activez PAS le mode croisière dans des environnements complexes, des intempéries ou des conditions routières indésirables. Un grave danger ou des blessures peuvent survenir.
Verrouiller		Lorsque l'icône s'allume, cela signifie que le scooter est verrouillé.	Lorsque le scooter est verrouillé via l'application Segway-Ninebot: 1) L'écran deviendra sombre après 5 secondes, à ce stade, appuyez sur le bouton marche/arrêt pour réveiller l'écran. 2) Le scooter sonnera l'alarme avec des lumières clignotantes lorsqu'il est déplacé opération dans les 10 minutes. 3) Le scooter continuera à émettre un bip lorsqu'il est déplacé pendant 10 secondes, et si le scooter est à nouveau déplacé dans les 60 secondes, le bip ne s'arrêtera pas. 4) Lorsque le scooter est déverrouillé, il s'éteindra automatiquement s'il n'y a aucune opération dans les 10 minutes. Méthodes de verrouillage : 1. Verrouillez le SuperScooter sur la page d'accueil de l'application Segway-Ninebot. 2. Activez la fonction de verrouillage, activez CodeLock et définissez le code d'accès dans l'application Segway-Ninebot, puis le SuperScooter sera automatiquement verrouillé lorsqu'il sera éteint. Méthodes de déverrouillage : 1. Déverrouillez le SuperScooter sur la page d'accueil de l'application Segway-Ninebot. 2. Appuyez sur le bouton marche/arrêt et entrez le code d'accès. Le nombre saisi augmente en appuyant sur le bouton de l'indicateur de direction gauche et diminue en appuyant sur celui de droite. Appuyez sur le bouton de commande gauche pour confirmer chaque chiffre de code d'accès saisi. Remarque : Activez la fonction de verrouillage via l'application Segway-Ninebot, puis définissez votre code d'accès, sans quoi votre SuperScooter ne peut pas être déverrouillé via un code d'accès.

Nom		Symbole	Signification	Description
1WD/2WD	1WD	2WD	Si l'icône n'est pas allumée, cela signifie que le SuperScooter est entraîné par une roue.	
	2WD		L'icône 2WD indique que le scooter est en mode une roue motrice.	
Direction Indicateur	Indicateur de direction gauche	⇦	L' indicateur de direction gauche est allumé.	
	Indicateur de direction droit	⇨	L' indicateur de direction droit est allumé.	
Barre de progression POWER		POWER	Le symbole affiche l'état d'accumulation d'énergie POWER.	
Mode	Mode MARCHE	🚶	Le véhicule est en mode WALK.	
	Mode Park	PARK	Le véhicule est en mode PARK.	
	Mode ECO	ECO	Le véhicule est en mode ECO.	
	Mode Sport	SPORT	Le véhicule est en mode SPORT.	
	Mode Race	RACE	Le véhicule est en mode RACE.	
Bluetooth		ᛒ	Le symbole indique que le scooter est connecte l'application Segway-Ninebot.	
Avertissement		⚠	Le symbole indique que le scooter a détecté une erreur. Le code d'erreur s'affichera sur le tableau de bord. Voir page 3 pour les causes possibles et les solutions.	
Niveau de batterie			Le symbole affiche le niveau de batterie restant.	
SDTC OFF		SDTC OFF	Le symbole indique que la fonctionnalité SDTC (Segway Dynamic Traction Control) est désactivée.	1) Avec les deux roues motrices, la fonction SDTC est activée automatiquement dans les modes autres que Race. Remarque: cette fonction permet d'éviter le patinage des roues et de maintenir la stabilité lors de l'accélération. 2) Avec une roue motrice, la fonction SDTC s'éteint automatiquement en mode Race.
Barre de progression BOOST		BOOST	Le symbole affiche l'état d'accumulation d'énergie BOOST.	1) Appuyez sur le bouton de commande droit pour activer le mode BOOST. (En mode RACE uniquement) 2) En mode BOOST, le véhicule peut accélérer plus rapidement en tournant l' accélérateur électronique. 3) En mode BOOST, la barre de progression BOOST diminuera jusqu'à ce qu'elle s'éteigne, puis BOOST sera désactivé. Lorsque le mode BOOST est activé, le scooter accélère plus rapidement. N'appliquez PAS cette fonctionnalité dans des environnements complexes, des intempéries ou des conditions routières indésirables. Un grave danger ou des blessures peuvent survenir.
S-ABS (système de freinage antiblocage assisté Segway)		(ABS)	Le clignotement de ce symbole signifie que le S-ABS s'est engagé. (Activer/désactiver via l'application Segway-Ninebot).	

Présentation des modes de vitesse

Mode/modèle	ST2 Pro	Méthodes de commutation
(MARCHE)	4 mph (6 km/h)	1) Lorsque le scooter est à l'arrêt complet, tournez le bouton de commande droit. 2) Appuyez et maintenez le bouton de commande droit. Remarque : dans ce mode, tournez légèrement l'accélérateur électronique pour marcher avec le scooter à basse vitesse.
PARK	0 mph (0 km/h)	1) Tournez le bouton de commande droit. 2) Parquez-vous ou arrêtez-vous plus de 5 secondes après avoir roulé 3) Après être passé du mode Park à un autre mode, le véhicule entrera automatiquement en mode Park après s'être arrêté pendant 20 secondes. * À ce stade, appuyez sur le bouton marche/arrêt pour revenir au mode précédent. (Sauf dans le cas d'entrer directement en mode Park lors de la mise sous tension)
ECO	24.9 mph (40 km/h)	Tournez le bouton de commande droit. (La vitesse du mode peut être personnalisée via l'application Segway-Ninebot)
SPORT	50 mph (80 km/h)	Tournez le bouton de commande droit. (La vitesse du mode peut être personnalisée via l'application Segway-Ninebot)
RACE	50 mph (80 km/h)	Tournez le bouton de commande droit. (La vitesse du mode peut être personnalisée via l'application Segway-Ninebot)

Ajustement de l'amortisseur

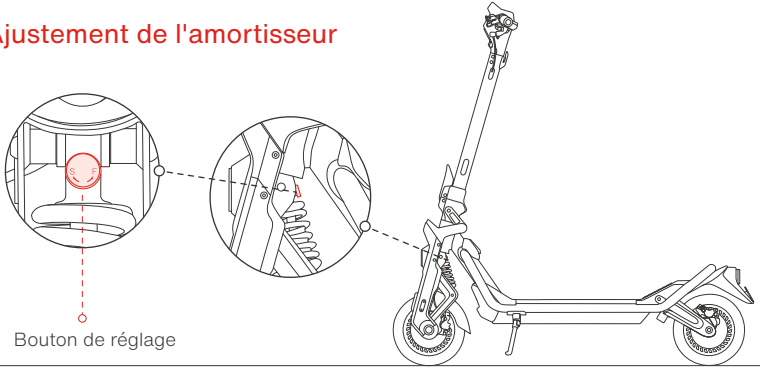

S (rebond lent) : augmentez la résistance au rebond en tournant le bouton de réglage dans le sens des aiguilles d'une montre.

F (rebond rapide) : diminuez la résistance au rebond en tournant le bouton de réglage dans le sens inverse des aiguilles d'une montre.

Remarque : l'amortisseur est réglé sur sa position par défaut avant de quitter l'usine. Veuillez suivre les étapes ci-dessus pour l'ajuster en fonction de vos habitudes de conduite.

2 Spécifications

	Élément	Paramètre
Produit	Nom	Segway SuperScooter ST2 Pro
	Modèle	060205PE
	Longueur × Largeur × Hauteur	Env. 53.7 x 26.8 x 53.1 in (1365 x 680 x 1350 mm)
	Plié : Longueur × Largeur × Hauteur	Env. 53.7 x 26.8 x 27.4 in (1365 x 680 x 696 mm)
	Poids net	Env. 100 lbs (45.2 kg)
Conducteur	Poids max.	330 lbs (150 kg)
	Âge recommandé	16+ ans
	Hauteur requise	3.9—6.6 ft (120—200cm)
Machine	Empattement	41.4 in (1045 mm)
	Garde au so	5.9 in (150 mm)
	Système de conduite	2WD (deux roues motrices)
	Vitesse max.[1]	Env. 49.7 mph (80 km/h)
	Autonomie à 25 km/h (15,5 mph) [2]	Env. 46.6 miles (75 km)
	Autonomie moyenne[3]	Env. 31.1 miles (50 km)
	Pente max.	Env. 30%
	Terrain traversable	Asphalte/chaussée plate ; obstacles < 3 cm (1,2 in) ; espaces < 3 cm (1,2 in)
	Température de fonctionnement	14 °F—104 °F (-10℃—40℃)
	Température de stockage	-4 °F—122 °F(-20℃—50℃)
	Protection IP	IPX5
	Durée de charge	Env. 5 h
Batterie	Modèle	NDBF7220A
	Tension nominale	72V
	Vitesse de charge max.	84V
	Énergie nominale	1382.4 Wh
	Capacité nominale	19.2 Ah
	Température ambiante de charge	32 °F—104 °F (0℃—40℃)
	Système de gestion de batterie	Protection surchauffe, court-circuit, surintensité et surdécharge et surcharge
Wheel Motor	Type de moteur	Moyeu moteur refroidi par air
	Puissance nominale	1500 W*2
	Puissance max.	3500W*2

	Élément	Paramètre
Chargeur	Modèle	NBW84D004D0D
	Tension d'entrée	100—240V~50—60Hz
	Tension de sortie max.	84V ⎓
	Puissance nominale	83V ⎓ 4A
	Puissance de sortie	332 W
Pneu	Type	Pneus tubeless auto-obturants de 10.5 pouces
	Pression des pneus	29—35psi
	Matériau	Caoutchouc
Autres	Modes de vitesse	Mode MARCHE, mode Park, mode ECO, mode Sport et mode Race
	Système de suspension	Suspension avant et arrière à ressort
		Amortisseur réglable avant et arrière
	Système de freinage	Avant : Frein à disque + Frein électronique
		Arrière : Frein à disque + Frein électronique

[1] :Avertissement : Il est votre obligation légale de vous conformer à la législation et au règlement locaux quand vous utilisez ce produit. Dans certains États aux États-Unis, un kickscooter électronique n'est pas permis d'utiliser à la route publique (c'est-à-dire « la route »), si la capacité de la vitesse maximale, le poids/ ou d'autres caractéristiques qui ne se conforment pas à au règlement obligatoire imposé par la législation. Avec le respect de la contrainte de la capacité de la vitesse maximale, certains États exigent que la vitesse maximale d'un kickscooter électronique doit être plafonné/ limité à un certain mile par heure s'il est pour l'utilisation dans la route, et la plafond/ la limite varie selon les États différents. Par exemples, les États qui imposent à cette contrainte de la capacité de la vitesse maximale comprend New York, Florida, Arizona, New Jersey etc. Si vous avez l'intention d'utiliser ce produit sur la route dans un État qui impose à la contrainte de la vitesse maximales, vous DEVEZ sélectionner un mode de vitesse exact de ce produit pour d'être sûr que la capacité de la vitesse maximale est inférieure à ce mode de vitesse conformé par la législation. Dans l'éventualité d'où la capacité de la vitesse maximale d'un mode le plus bas d'un produit dépasse néanmoins la contrainte de la capacité de la vitesse maximale imposée par l'État pour l'utilisation en route. Vous ne devez pas utiliser ce produit dans la route dans cet État. En outre, un pays pourrait avoir d'autres législation réglementant l'utilisation dans la route de ce produit, comme exigence de la vitesse maximale ou du casque. En plus de la législation de pays, il y aurait d'autres contraintes ou interdictions supplémentaires pour l'utilisation de ce kickscooter électronique par législation et/ou règlement locaux. Pour l'utilisation tout terrain de ce produit, il y aurait d'autres contraintes et/ou limitation imposés par le propriétaire ou d'autres. L'application de ce produit peut offrir les informations utiles supplémentaires liées à ce cas.

Avis de non-responsabilité : Ce n'est pas un avis ou un conseil légal. L'information fournie dans ce présent document (sur l'application compris) est seulement dans le but de votre confort et les informations. Il n'est pas destiné à tous les législation et/ou règlement qui pourraient être applicable à ce produit. Segway et Ninebot rejettent explicitement par ce document présent toute garantie et/ou représentation, expresse ou implicite, l'exhaustivité relatifs, l'exactitude, la mise à jour de ces informations. Segway et/ou Ninebot réserve le droit mais n'a pas l'obligation de corriger, mettre en œuvre et/ou mettre à jour les informations. Vous devez utiliser ce produit à votre propre risque et péril. C'est votre responsabilité d'apprendre et comprendre tous le législations et/ou règlements, exigence, interdiction, contrainte et/ou limitation imposés par la législation entière, une autorité gouvernementale, un tribunal, une partie privée ou autres qui peuvent s'appliquer à votre utilisation de ce produit.

[2] : Autonomie à 25 km/h (15,5 mph) : testée en roulant avec une batterie pleine, une charge de 75 ffl 5 kg (165 ffl 11 lbs), 25 ffl 5 °C (77 ffl 41 °F), à la vitesse de 25 km/h (15.5 mph) en moyenne sur chaussée.

[3] : Autonomie moyenne : testé en roulant avec une batterie pleine, charge de 75 kg (165 lbs), 25 °C (77 °F), à la vitesse moyenne de 40 km/h (24,9 mph) en moyenne sur la chaussée. * Certains des facteurs qui influent sur l'autonomie comprennent : la vitesse, le nombre de démarrages et d'arrêts, la température ambiante, etc.

3 Défaillances et solutions communes

Code problème	Type	Causes possibles	Solution
0	Erreur	Anomalie de l'accélérateur électronique	Veuillez contacter le service après-vente ou un revendeur agréé.
1	Erreur	Échec de la communication du tableau de bord	
2	Erreur	Échec de la communication de la batterie	
6	Erreur	Protection contre les surtensions du contrôleur de moteur	
7	Erreur	Protection contre les sous-tensions du contrôleur de batterie/moteur	Veuillez essayer de charger le scooter.
9	Avertissement	Température élevée de la batterie	Veuillez essayer d'appliquer une dissipation thermique pour le scooter.
10	Avertissement	Basse température de la batterie	Veuillez conduire le scooter dans la plage de température de fonctionnement mentionnée dans le manuel du produit.
12	Avertissement	Décrochage de la roue avant	Veuillez redémarrer le scooter et réessayer.
13	Erreur	Erreur de capteur de courant de roue avant	Veuillez contacter le service après-vente ou un revendeur agréé.
14	Erreur	Surintensité de la roue avant	Veuillez redémarrer le scooter et réessayer
15	Erreur	Défaillance de phase du moteur de la roue avant	Veuillez contacter le service après-vente ou un revendeur agréé.
17	Avertissement	Décrochage de la roue arrière	Veuillez redémarrer le scooter et réessayer.
18	Erreur	Erreur de capteur de courant de roue motrice arrière	Veuillez contacter le service après-vente ou un revendeur agréé.
19	Erreur	Surintensité de la roue arrière	Veuillez redémarrer le scooter et réessayer.
20	Erreur	Défaillance de phase du moteur de la roue arrière	Veuillez contacter le service après-vente ou un revendeur agréé.
21	Avertissement	Erreur du capteur à effet Hall du moteur arrière	
22	Avertissement	Erreur du capteur à effet Hall du moteur avant Erreur du capteur à effet Hall du moteur arrière	
24	Erreur	Erreur de réinitialisation du watchdog	Veuillez redémarrer le scooter et réessayer.

Problem code	Type	Possible causes	Solution
28	Avertissement	Erreur du capteur de température du moyeu moteur arrière	Veuillez contacter le service après-vente ou un revendeur agréé.
29	Avertissement	Erreur du capteur de température du moyeu moteur avant	
31	Avertissement	Erreur du capteur de température MOS du contrôleur du moyeu moteur arrière	
32	Avertissement	Erreur du capteur de température MOS du contrôleur du moyeu moteur avant	
40	Avertissement	Erreur SN du contrôleur maître	
42	Avertissement	Erreur de type de batterie	
43	Avertissement	Protection contre les surintensités de charge	Veuillez redémarrer le scooter et réessayer.
44	Avertissement	Protection contre les surintensités de décharge	
45	Avertissement	Protection contre la surchauffe de charge	Veuillez charger dans la plage de température de charge mentionnée dans le manuel du produit.
46	Avertissement	Protection contre les basses températures de charge	
47	Erreur	Court-circuit du MOS de décharge	Veuillez redémarrer le scooter et réessayer.
48	Erreur	Court-circuit du MOS de charge	Veuillez redémarrer le scooter et réessayer.
49	Avertissement	Haute température du MOS de charge entre le pôle positif du port de charge et le pôle positif de la cellule de batterie.	Veuillez essayer d'appliquer une dissipation thermique pour le scooter
50	Avertissement	Haute température du MOS de charge entre le pôle négatif du port de charge et le pôle négatif de la cellule de batterie.	
51	Avertissement	Erreur de frein électronique gauche	Veuillez redémarrer le scooter et réessayer.
52	Avertissement	Erreur de frein électronique droit	
53	Avertissement	Erreur de fonction de verrouillage	Veuillez contacter le service après-vente ou un revendeur agréé.

Erreur : dans le cas du code « Erreur », cela signifie qu'il y a un problème avec certaines pièces de votre véhicule, veuillez contacter le service après-vente et vérifier si votre véhicule a besoin d'une réparation.

Avertissement : dans le cas du code « Avertissement », le véhicule peut toujours être conduit, mais il est recommandé de traiter le problème conformément à la solution correspondante en temps opportun.

4 Certifications

Ce produit est certifié ANSI / CAN / UL-2272.
La batterie est conforme à NU/DOT 38.3
La batterie est conforme à la norme ANSI/CAN/UL 2271.

Déclaration de conformité avec la Federal Communications Commission (FCC) pour les Etats-Unis

Cet appareil est conforme à la partie 15 des règles FCC. L'utilisation du produit est soumise aux deux conditions suivantes : (1) Ce produit ne peut causer d'interférences nuisibles et (2) il doit pouvoir recevoir toute interférence, notamment toute interférence susceptible de provoquer un fonctionnement indésirable.

Tout changement ou modification non expressément approuvé par la partie responsable de la conformité peut annuler le droit de l'utilisateur à utiliser l'équipement.

NOTE

Cet équipement a été testé et jugé conforme aux limites d'un appareil numérique de classe B, conformément à la partie 15 des Règles de la FCC. Ces limites sont établies pour apporter une protection raisonnable contre les interférences nuisibles dans une installation résidentielle. Cet équipement dégage, utilise et peut émettre des fréquences radio et s'il n'est pas installé et utilisé conformément aux instructions, il peut interférer avec les communications radio. Il n'y a toutefois aucune garantie que cette interférence ne se produira pas dans une installation particulière. Si cet équipement cause une interférence nuisible pour la réception de la radio ou de la télévision, ce qui peut être déterminé en éteignant et en allumant l'équipement, l'utilisateur est encouragé à essayer de corriger l'interférence en prenant une ou plusieurs des mesures suivantes :

- Réorienter ou déplacer l'antenne réceptrice.
- Augmenter la séparation entre l'équipement et le récepteur.
- Brancher l'équipement sur une prise d'un circuit différent de celui auquel le récepteur est connecté.
- Demandez l'aide du distributeur ou d' un technicien radio/télé.

Déclaration de conformité à Industry Canada (IC) pour le Canada

Cet appareil est conforme aux normes RSS d'Industrie Canada exemptées de licence. L'utilisation du produit est soumise aux deux conditions suivantes : (1) Ce produit ne peut causer d'interférences nuisibles et (2) il doit pouvoir recevoir toute interférence, notamment toute interférence susceptible de provoquer un fonctionnement indésirable du produit.

CAN ICES-3 (B)/NMB-3(B)

Le présent appareil est conforme aux CNR d'Industrie Canada applicables aux appareils radio exempts de licence.

L'exploitation est autorisée aux deux conditions suivantes : (1) l'appareil ne doit pas produire de brouillage, et (2) l'utilisateur de

l'appareil doit accepter tout brouillage radioélectrique subi, même si le brouillage est susceptible d'en compromettre le fonctionnement."

Ni Segway Inc. ni Ninebot ne sont responsables d'aucune altération ni modification non expressément approuvée par Segway Inc. ou Ninebot. Ce type de modifications ou d'altération pourraient annuler l'autorisation de l'utilisateur de faire fonctionner le produit.

Model: 060205PE
FCC ID: *****
IC: ****

5 Marque déposée

Segway, Segway ST, Powered by Segway et Rider Design sont des marques déposées de Segway Inc. Apple, Apple Find My, Apple Watch, Find My, iPhone, iPad, iPadOS, Mac, macOS et watchOS sont des marques déposées d'Apple Inc. Android est une marque déposée de Google LLC. IOS est la marque de commerce ou la marque déposée de Cisco aux États-Unis et dans d'autres pays. La marque et les logos Bluetooth® sont des marques déposées appartenant à Bluetooth SIG, Inc. et toute utilisation de ces marques par Segway-Ninebot est sous licence. Les autres marques et noms commerciaux appartiennent à leurs propriétaires respectifs.

Nous nous sommes efforcés d' inclure des descriptions et des instructions pour toutes les fonctions au moment de l' impression. Cependant, en raison de l'amélioration constante des caractéristiques du produit et des changements de conception, etc., il peut y avoir de légères différences par rapport aux produits que vous avez achetés. Veuillez télécharger l'application pour le système d' exploitation Android ou iOS et lire la dernière version électronique du manuel. En plus du Segway SuperScooter ST, il existe plusieurs séries et modèles avec différentes fonctions des produits Segway-Ninebot et certaines des fonctions mentionnées ici peuvent ne pas s'appliquer à vos autres produits Segway-Ninebot. En raison des mises à jour constantes des produits, ce manuel et les produits réels peuvent être légèrement différents en termes de couleur, d'apparence, etc. Le produit réel prévaudra en cas de divergence entre le produit réel et le manuel.

©2023 Ninebot (Beijing) Technology Co., Ltd. Tous droits réservés.

1 Diagrama y funciones

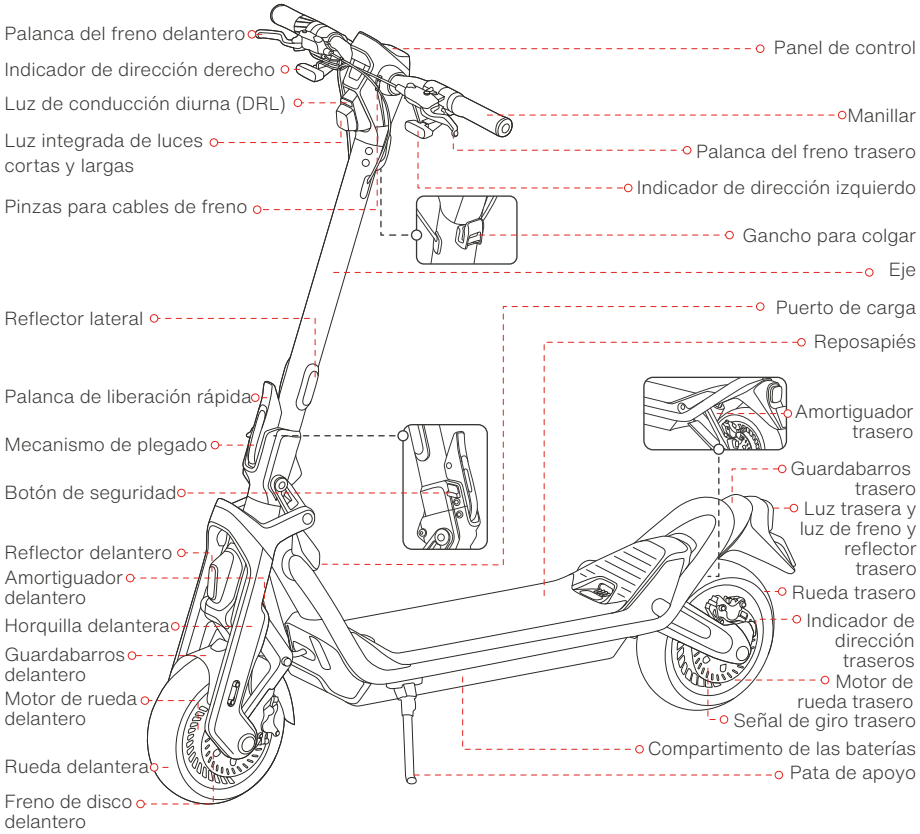

Funciones del manillar

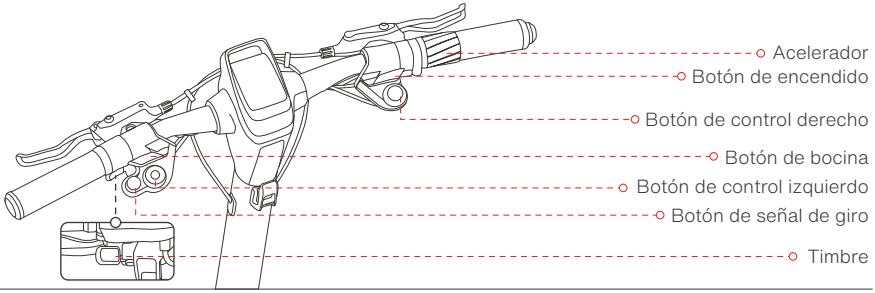

Nombre	Función	Método de funcionamiento
Botón de encendido	Encender/Apagar	Pulse el botón de encendido para encender el patinete. Manténgalo pulsado para apagarlo. Nota: Solo disponible cuando el patinete no está bloqueado.
	Activar la pantalla	Pulse el botón de encendido para activar la pantalla cuando se atenúe automática-mente.
	Volver al modo de velocidad anterior	Cuando el patinete pase automáticamente al modo de ESTACIONAMIENTO, pulse el botón de encendido para volver al modo de velocidad anterior
	Confirmar la contraseña de Bluetooth	Mientras se conecta al patinete a través de la aplicación Segway-Ninebot, pulse el botón de encendido para confirmar la contraseña de Bluetooth.
Botón de control izquierdo	Encender/Apag ar el faro	Gire hacia la derecha para cambiar los modos de luz, en lo sucesivo, modo de luces cortas, modo de luces largas, modo de faro automático y apagado. Gire hacia la izquierda para volver al modo de luz anterior.
	Activar/Desactivar el modo crucero	Pulse el botón de control izquierdo para activar el modo crucero, y el patinete circulará a una velocidad constante. Pulse nuevamente para apagarlo.
	Cambiar entre 1WD y 2WD	Cuando el patinete esté completamente parado, mantenga pulsado el botón de control izquierdo para cambiar entre 1WD y 2WD.
Botón de control derecho	Cambiar de modo	Gire a la derecha/izquierda para cambiar entre los modos de velocidad.
	Activar el modo de ACELERAR	1) Presione el interruptor de control derecho para activar el modo BOOST. * Solo en modo de CARRERA. 2) Presione nuevamente o cambie el modo de velocidad para apagarlo.
	Cambiar al modo de PASEO	Cuando el patinete esté totalmente parado, mantenga pulsado el botón de control derecho para cambiar al modo de paseo. En este punto, mantenga pulsado el botón de control derecho nuevamente para volver al modo de velocidad anterior.
Acelerador	Acelerar	Gire el acelerador para aumentar la velocidad.

Nombre	Función	Método de funcionamiento
Botón de señal de giro	Encienda o apague el indicador de dirección derecho/izquierdo	Pulse el botón para encender la señal izquierda/derecha. A continuación, la señal parpadea. Pulse el botón nuevamente para apagarla.
	Use las luces intermitentes de emergencia	Pulse dos veces el botón de señal de giro a la izquierda o a la derecha para usar las luces intermitentes de emergencia.
Botón de bocina	Encienda la bocina	Mantenga pulsado el botón de la bocina y la bocina sonará de forma constante.
Timbre	Use el timbre	Pulse el botón para usar el timbre.

Panel de control

ST2 Pro

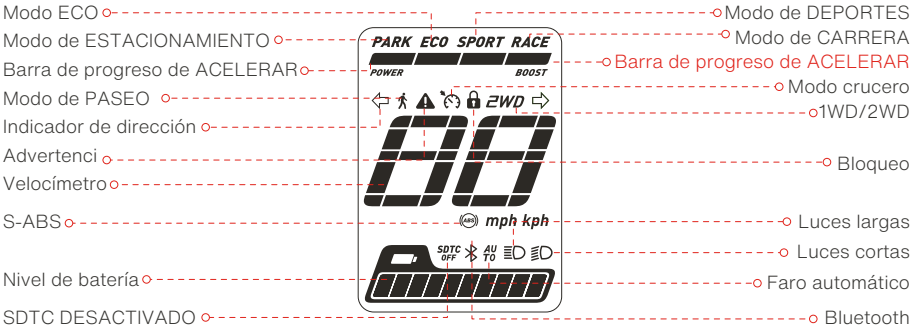

Nombre		Símbolo	Significado	Descripción
Velocímetro		88	El símbolo muestra la velocidad actual del patinete y el nivel de batería durante la carga.	
Modos de faros	Modo de luces cortas		El modo de luces cortas está activado.	
	Modo de luces largas		El modo de luces largas está activado.	
	Modo de faro automático	AU TO	SuperScooter está en modo de faro automático. Velocidad ≤40 km/h (24,9 mph): el faro entra en el modo de luces cortas. Velocidad >40 km/h (24,9 mph): el faro entra en el modo de luces largas. (Habilitar/deshabilitar a través de la aplicación Segway-Ninebot).	

Nombre		Símbolo	Significado	Descripción
Modo crucero			El símbolo indica que el modo crucero está activado.	1) En el modo ECO, de DEPORTES o de CARRERA, pulse el botón de control izquierdo para activar el modo crucero cuando la velocidad sea≥5 km/h (3,1 mph). Una vez encendido, el patinete navegará a la velocidad actual. 2) Desactive el modo crucero con los siguientes métodos: Método 1: gire el acelerador o apriete las palancas de freno. Método 2: pulse el botón de control izquierdo. Método 3: cambie el modo de velocidad. ⚠ NO encienda el modo crucero en entornos complejos, mal tiempo o condiciones indeseables de la vía. Pueden producirse lesiones o peligros graves.
Bloqueo			Cuando el icono se enciende, significa que el patinete está bloqueado.	Cuando el patinete esté bloqueado a través de la aplicación Segway-Ninebot: 1) La pantalla se oscurecerá en 5 segundos. En este punto, pulse el botón de encendido para activar la pantalla. 2) El patinete hará sonar la alarma con luces intermitentes cuando se mueva durante 3 segundos. 3) El patinete seguirá emitiendo un pitido cuando se mueva durante 10 segundos, y si se vuelve a mover en 60 segundos, el pitido no se detendrá. 4) Cuando el patinete esté desbloqueado, se apagará automáticamente si no se realiza ninguna operación en 10 minutos. Métodos de bloqueo: 1. Bloquee SuperScooter en la página de inicio de la aplicación Segway-Ninebot. 2. Active la función de bloqueo, active CodeLock y establezca el código de acceso en la aplicación Segway-Ninebot. A continuación, SuperScooter se bloqueará automáticamente cuando se apague. Métodos de desbloqueo: 1. Desbloquee SuperScooter en la página de inicio de la aplicación Segway-Ninebot. 2. Pulse el botón de encendido e introduzca el código de acceso de desbloqueo. El número introducido aumenta al pulsar el botón indicador de dirección izquierdo y disminuye al pulsar el derecho. Pulse el botón de control izquierdo para confirmar cada código de acceso introducido. Nota: Habilite la función de bloqueo a través de la aplicación Segway-Ninebot y, a continuación, establezca su código de desbloqueo, o su SuperScooter no podrá desbloquearse a través del código de acceso.
1WD/2WD	1WD	2WD	Si el icono no está encendido, eso significa que SuperScooter es impulsado por una rueda.	
	2WD		El icono 2WD indica que el patinete está en modo de tracción en una rueda.	

Nombre		Símbolo	Significado	Descripción
Dirección Indicador	Indicador de dirección izquierdo	⇦	Indicador de dirección izquierdo encendido.	
	Indicador de dirección derecho	⇨	Indicador de dirección derecho encendido.	
Barra de progreso de ACELERAR		POWER	Muestra la potencia de salida actual del motor del scooter.	
Modo	Modo de PASEO	🚶	El vehículo está en modo de paseo.	
	Modo de ESTACIONA-MIENTO	PARK	El vehículo está en modo de estacionamiento.	
	Modo de ECO	ECO	El vehículo está en modo ECO.	
	Modo de DEPORTES	SPORT	El vehículo está en modo deportivo.	
	Modo de CARRERA	RACE	El vehículo está en modo de carrera.	
Bluetooth		ᛒ	El símbolo indica que el patinete está conectado a la aplicación Segway-Ninebot.	
Advertencia		⚠	El símbolo indica que el patinete ha detectado un error. El código de error se mostrará en el panel de control. Consulte la parte 3 para conocer las posibles causas y soluciones.	
Battery Level			El símbolo muestra el nivel de batería restante.	
SDTC OFF		SDTC OFF	El símbolo indica que la función SDTC (Segway Dynamic Traction Control) está desactivada.	1) Con tracción en dos ruedas, la función SDTC se enciende automáticamente en modos diferentes al modo de CARRERA. Nota: Esta función ayuda a prevenir el deslizamiento de las ruedas y a mantener la estabilidad al acelerar. 2) Con tracción en una rueda, la función SDTC se apaga automáticamente en el modo de CARRERA.
Barra de progreso de IMPULSO		BOOST	El símbolo muestra el estado de acumulación de energía del modo de ACELERAR.	1) Pulse el botón de control derecho para activar el modo de ACELERAR (solo en modo de carrera). 2) En el modo de ACELERAR, el vehículo puede acelerar más rápido girando el acelerador. 3) En el modo de ACELERAR, la barra de progreso de IMPULSO disminuirá hasta que se apague. A continuación, se desactivará el modo de ACELERAR. Cuando se activa el modo de ACELERAR, el patinete acelerará más rápido. NO aplique esta función en entornos complejos, con mal tiempo o cuando el estado de la vía sea inadecuado. Pueden producirse lesiones o peligros graves.
S-ABS (sistema de frenos antibloqueo asistido por Segway)		(ABS)	El parpadeo de este símbolo significa que el S-ABS se ha activado. (Habilitar/deshabilitar a través de la aplicación Segway-Ninebot).	

Introducción a los modos de velocidad

Modo/Modelo	ST2 Pro	Métodos de cambio
(PASEO)	4 mph (6 km/h)	1) Cuando el vehículo esté completamente parado, gire el botón de control derecho. 2) Mantenga pulsado el botón de control derecho. Nota: En este modo, gire ligeramente el acelerador para caminar con el patinete a baja velocidad.
PARK	0 mph (0 km/h)	1) Gire el botón de control derecho. 2) Estacione o pare por más de 5 segundos después de conducir. 3) Después de cambiar del modo de estacionamiento a otro modo, el vehículo pasará automáticamente al modo de estacionamiento nuevamente después de permanecer inmóvil durante 20 segundos. * En este punto, pulse el botón de encendido para volver al modo anterior. (Excepto el caso de pasar directamente al modo de estacionamiento al encenderlo).
ECO	24.9 mph (40 km/h)	Gire el botón de control derecho. (La velocidad del modo se puede personalizar a través de la aplicación Segway-Ninebot)
SPORT	50 mph (80 km/h)	Gire el botón de control derecho. (La velocidad del modo se puede personalizar a través de la aplicación Segway-Ninebot)
RACE	50 mph (80 km/h)	Gire el botón de control derecho. (La velocidad del modo se puede personalizar a través de la aplicación Segway-Ninebot)

Ajuste del amortiguador

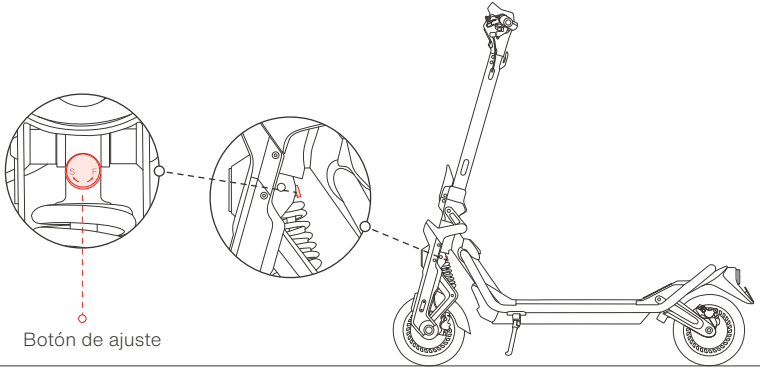

S (rebote lento): aumente la resistencia al rebote girando el botón de ajuste a la derecha.

F (rebote rápido): disminuya la resistencia al rebote girando el botón de ajuste a la izquierda.

Nota: El amortiguador se establece en la posición predeterminada antes de salir de fábrica. Siga los pasos anteriores para ajustarlo de acuerdo con sus hábitos de conducción.

2 Especificaciones

	Elemento	Parámetro
Producto	Nombre	Segway SuperScooter ST2 Pro
	Modelo	060205PE
	Largo × ancho × alto	Aprox. 53.7 x 26.8 x 53.1 pulg. (1365 x 680 x 1350 mm)
	Plegado: Largo × ancho × alto	Aprox. 53.7 x 26.8 x 27.4 pulg. (1365 x 680 x 696 mm)
	Peso neto	Aprox. 100 lb (45.2 kg)
Conductor	Máx. carga útil	330 lb (150 kg)
	Edad recomendada	16+ años
	Altura requerida	3.9—6.6 ft (120—200cm)
Máquina	Distancia entre ejes	41.4 pulg. (1045 mm)
	Distancia al suelo	5.9 pulg. (150 mm)
	Sistema de conducción	2WD (tracción en dos ruedas)
	Máx. velocidad[1]	Aprox. 49.7 mph (80 km/h)
	Autonomía a 25 km/h (15,5 mph) [2]	Aprox. 46.6 millas (75 km)
	Rango típico[3]	Aprox. 31.1 millas (50 km)
	Máx. pendiente	Aprox. 30%
	Terreno transitable	Pavimento de asfalto/plano; obstáculos <3 cm (1,2 pulg.); espacios <3 cm (1,2 pulg.)
	Temperatura de funcionamiento	14 °F—104 °F (-10℃—40℃)
	Temperatura de almacenamiento	-4 °F—122 °F(-20℃—50℃)
	Clasificación IP	IPX5
	Duración de la carga	Aprox. 5 h
Batería	Modelo	NDBF7220A
	Voltaje nominal	72V
	Máx. voltaje de carga	84V
	Energía nominal	1382.4 Wh
	Capacidad nominal	19.2 Ah
	Temperatura ambiente de carga	32 °F—104 °F (0℃—40℃)
	Sistema de gestión de la batería	Protección contra sobrecalentamiento, cortocircuito, sobrecorriente, sobredescarga y sobrecarga
Motor	Tipo de motor	Motor de rueda refrigerado por aire
	Corriente nominal	1500 W*2
	Máx. potencia	3500W*2

	Elemento	Parámetro
Cargador	Modelo	NBW84D004D0D
	Voltaje de entrada	100—240V~50—60Hz
	Máx. voltaje de salida	84V ⎓
	Salida nominal	83V ⎓ 4A
	Corriente de salida	332 W
Neumático	Tipo	Neumáticos sin cámara autosellantes de 10.5 pulgadas
	Presión de los neumáticos	29—35psi
	Material	Caucho
Otros	Modos de velocidad	Modo de PASEO, modo de ESTACIONAMIENTO, modo de ECO, modo de DEPORTES y modo de CARRERA
	Sistema de suspensión	Suspensión delantera y trasera
		Amortiguador ajustable delantero y trasero
	Sistema de frenos	Parte delantera: freno de disco + freno electrónico
		Parte trasera: freno de disco + freno electrónico

[1] :Advertencia: es su deber legal cumplir con las leyes y regulaciones de tránsito locales al usar este producto. En los Estados Unidos, en ciertos Estados, no se permite el uso de un patinete eléctrico en la vía pública (es decir, "on-road"), si su capacidad máxima de velocidad, peso y/u otras características no cumplen con los requisitos obligatorios impuesto por la ley. Con respecto a la restricción de la capacidad de velocidad máxima, ciertos estados exigen que la capacidad de velocidad máxima de un patinete eléctrico tenga un límite máximo de millas por hora si es para uso en carretera, y el límite máximo varía en diferentes estados. A modo de ejemplo, los Estados que imponen dicha restricción de capacidad de velocidad máxima incluyen Nueva York, Florida, Arizona, Nueva Jersey, etc. En el caso de que pretenda utilizar este producto en carretera en un estado que impone dicha restricción de capacidad de velocidad máxima, DEBE seleccionar un modo de velocidad inferior adecuado de este Producto para asegurarse de que la capacidad de velocidad máxima del producto en dicho modo de velocidad cumpla con la ley. En caso de que la capacidad de velocidad máxima del modo de velocidad más bajo de este producto exceda la restricción de capacidad de velocidad máxima impuesta por un estado para uso en carretera, no deberá usar este producto en carretera en ese estado. Además, un estado puede tener otra ley que regule el uso en carretera de este producto, como el requisito de velocidad máxima y/o el requisito de casco. Además de la ley estatal, puede haber otras restricciones o prohibiciones en el uso de patinetes eléctricos por parte de la ley y/o los reglamentos locales. Para el uso fuera de la carretera de este producto, puede haber otras restricciones y/o limitaciones impuestas por el dueño de la propiedad u otros. La aplicación del producto puede proporcionar información útil adicional relacionada con este asunto.

Descargo de responsabilidad: esto no es una opinión legal ni un consejo legal. La información proporcionada en este documento (incluso en la aplicación) es solo para su conveniencia e información. No pretende cubrir todas las leyes y/o reglamentos que puedan ser aplicables a este producto. Segway y Ninebot renuncian explícitamente por la presente a cualquier y toda garantía y/o representación, expresa o implícita, relacionada con la integridad, precisión y actualización de dicha información. Segway y/o Ninebot se reservan el derecho pero no la obligación de corregir, implementar y/o actualizar la información. Deberá utilizar la información bajo su propio riesgo. Es su exclusiva responsabilidad aprender y comprender todas y cada una de las leyes y/o reglamentos, requisitos, prohibiciones, restricciones y/o limitaciones impuestas por la ley, autoridad gubernamental, tribunal, parte privada u otros que puedan aplicarse a su uso de este producto.

[2]: Autonomía a 25 km/h (15,5 mph) [2]: probado con la batería llena, 75 ffl 5 kg (165 ffl 11 lb) de carga, 25 ffl 5 °C (77 ffl 41 °F), a una velocidad media de 25 km/h (15,5 mph) sobre asfalto.

[3]: Rango típico: probado mientras se conduce con la batería llena, 75 kg (165 lb) de carga, 25 °C (77 °F), a una velocidad de 40 km/h (24,9 mph) de promedio sobre pavimento.* Algunos de los factores que afectan al rango incluyen: velocidad, número de arranques y paradas, temperatura ambiente, etc.

3 Fallos y soluciones habituales

Problem code	Type	Posibles causas	Solución
0	Error	Anormalidad del acelerador	Póngase en contacto con el servicio posventa o un distribuidor autorizado.
1	Error	Fallo de comunicación del panel de control	
2	Error	Fallo de comunicación de la batería	
6	Error	Protección contra sobretensión del controlador del motor	
7	Error	Protección contra baja tensión del controlador del motor/batería	Intente cargar el patinete
9	Advertencia	Temperatura alta de la batería	Intente aplicar disipación de calor al patinete
10	Advertencia	Temperatura baja de la batería	Conduzca el patinete dentro del rango de temperatura de funcionamiento mencionado en el manual del producto.
12	Advertencia	Parada de la rueda motriz delantera	Reinicie el patinete y vuelva a intentarlo.
13	Error	Error del sensor de corriente de la rueda motriz delantera	Póngase en contacto con el servicio posventa o un distribuidor autorizado.
14	Error	Sobrecorriente en la rueda motriz delantera	Reinicie el patinete y vuelva a intentarlo.
15	Error	Fallo de fase del motor de la rueda motriz delantera	Póngase en contacto con el servicio posventa o un distribuidor autorizado.
17	Advertencia	Parada de la rueda motriz trasera	Reinicie el patinete y vuelva a intentarlo.
18	Error	Error del sensor de corriente de la rueda motriz trasera	Póngase en contacto con el servicio posventa o un distribuidor autorizado.
19	Error	Sobrecorriente en la rueda motriz trasera	Reinicie el patinete y vuelva a intentarlo
20	Error	Fallo de fase del motor de la rueda motriz trasera	Póngase en contacto con el servicio posventa o un distribuidor autorizado.
21	Advertencia	Error del sensor de pasillo del motor trasero	
22	Advertencia	Error del sensor de pasillo del motor delantero	
24	Error	Error de restablecimiento de Watchdog	Reinicie el patinete y vuelva a intentarlo.

Problem code	Type	Posibles causas	Solución
28	Advertencia	Error del sensor de temperatura del motor de rueda trasero	Póngase en contacto con el servicio posventa o un distribuidor autorizado.
29	Advertencia	Error del sensor de temperatura del motor de rueda delantero	
31	Advertencia	Error del sensor de temperatura del MOS del controlador de motor de rueda trasero	
32	Advertencia	Error del sensor de temperatura del MOS del controlador de motor de rueda delantero	
40	Advertencia	Error de SN del controlador principal	
42	Advertencia	Error de tipo de batería	
43	Advertencia	Protección contra la sobretensión de carga	Reinicie el patinete y vuelva a intentarlo.
44	Advertencia	Protección contra la sobretensión de descarga	
45	Advertencia	Protección contra la sobretemperatura de carga	Cargue dentro del rango de temperatura de carga mencionado en el manual del producto.
46	Advertencia	Protección contra la baja temperatura de carga	
47	Error	Cortocircuito del MOS de descarga	Póngase en contacto con el servicio posventa o un distribuidor autorizado.
48	Error	Cortocircuito del MOS de carga	Póngase en contacto con el servicio posventa o un distribuidor autorizado.
49	Advertencia	Alta temperatura del MOS de carga entre el polo positivo del puerto de carga y el polo positivo de la celda de la batería.	Intente aplicar disipación de calor al patinete.
50	Advertencia	Alta temperatura del MOS de carga entre el polo negativo del puerto de carga y el polo negativo de la celda de la batería.	
51	Advertencia	Error de freno electrónico izquierdo	Reinicie el patinete y vuelva a intentarlo.
52	Advertencia	Error de freno electrónico derecho	
53	Advertencia	Error de función de bloqueo	Póngase en contacto con el servicio posventa o un distribuidor autorizado.

Error: Si aparece el código "Error", significa que hay algún problema con ciertas partes de su vehículo. Póngase en contacto con el servicio postventa y compruebe si es necesario reparar su vehículo.
Advertencia: Si aparece el código "Advertencia", el vehículo aún se puede conducir, pero se recomienda gestionar el problema de acuerdo con la solución correspondiente a tiempo.

4 Certificaciones

Este producto cumple con las normativas ANSI/CAN/UL-2272.
La batería es conforme con UN/DOT 38.3.
La batería cumple con ANSI/CAN/UL-2271.

Declaración de Conformidad de la Comisión Federal de Comunicaciones (FCC) de EE. UU.

Este dispositivo es conforme con la sección 15 de las normas FCC. El funcionamiento está sujeto a las siguientes dos condiciones: (1) Este dispositivo no puede causar interferencias dañinas y (2) este dispositivo debe aceptar cualquier interferencia recibida, incluidas las interferencias que puedan provocarle un funcionamiento no deseado.

Cualquier cambio o modificación no aprobado expresamente por la parte responsable del cumplimiento podría anular la autoridad del usuario para operar el equipo.

NOTA

Este equipo ha sido probado y cumple con los límites para un dispositivo digital de Clase B, de acuerdo con la sección 15 de las normas FCC. Estos límites están diseñados para proporcionar una protección razonable contra interferencias perjudiciales en una instalación residencial. Este equipo genera, utiliza y puede irradiar energía de radiofrecuencia y, si no se instala y utiliza de acuerdo con las instrucciones, puede causar interferencias perjudiciales en las comunicaciones de radio. Sin embargo, no existe garantía de que no puedan producirse interferencias en una instalación en particular Si este equipo provoca interferencias dañinas a la recepción de radio o televisión, que pueden determinarse encendiendo y apagando el aparato, se aconseja al usuario que corrija la interferencia aplicando una o varias de las siguientes medidas:

— Reorientar o recolocar la antena receptora.
— Aumentar la separación entre el equipo y el receptor.
— Conectar el equipo a un enchufe de un circuito distinto del que va conectado el receptor.
— Consultar al distribuidor o a un técnico de radio/TV con experiencia

Cumplimiento de Conformidad Industrial para Canadá (IC)

Este dispositivo cumple con los estándares RSS exentos de licencia de Industry Canada. El funcionamiento está sujeto a las siguientes dos condiciones: (1) este dispositivo no puede causar interferencias, y (2) este dispositivo debe aceptar cualquier interferencia, incluidas las interferencias que puedan causar un funcionamiento no deseado del dispositivo.

CAN ICES-3 (B)/NMB-3(B)

Le présent appareil est conforme aux CNR d'Industrie Canada applicables aux appareils radio exempts de licence.

L'exploitation est autorisée aux deux conditions suivantes : (1) l'appareil ne doit pas produire de brouillage, et (2)l'utilisateur de

l'appareil doit accepter tout brouillage radioélectrique subi, même si le brouillage est susceptible d'en compromettre le fonctionnement.

Ni Segway Inc. ni Ninebot se hacen responsables de cambios o modificaciones no autorizados expresamente por Segway Inc. o Ninebot. Tales modificaciones podrían invalidar el permiso del usuario para usar el equipo.

Model: 060205PE
FCC ID: *****
IC: ****

5 Marca comercial

Segway, Segway ST, Powered by Segway y Rider Design son marcas comerciales de Segway Inc. Apple, Apple Find My, Apple Watch, Find My, iPhone, iPad, iPadOS, Mac, macOS y watchOS son marcas registradas de Apple Inc. Android es una marca registrada de Google LLC. iOS es la marca registrada de Cisco en EE. UU. y otros países. La marca y los logotipos de Bluetooth® son marcas registradas propiedad de Bluetooth SIG, Inc., y cualquier uso de dichas marcas por parte de Segway-Ninebot es bajo licencia. Otras marcas y nombres comerciales pertenecen a sus respectivos propietarios.

Hemos intentado incluir una descripción e instrucciones para todas las funciones en el momento de la impresión. Sin embargo, debido a la mejora constante de las características del producto y los cambios de diseño, etc., es posible que difieran ligeramente de los productos que compró. Descargue la aplicación para el sistema Android o iOS y lea la última versión electrónica del manual. Además del Segway SuperScooter ST, existen múltiples series y modelos con diferentes funciones de los productos de Segway-Ninebot y es posible que algunas de las funciones mencionadas en este documento no se apliquen a sus otros productos de Segway-Ninebot. Debido a las actualizaciones constantes de los productos, este manual y los productos reales pueden ser ligeramente diferentes en color, apariencia, etc. El producto real prevalecerá cuando exista una discrepancia entre el producto real y el manual.

©2023 Ninebot (Beijing) Technology Co., Ltd. Todos los derechos reservados.

1 Технические характеристики

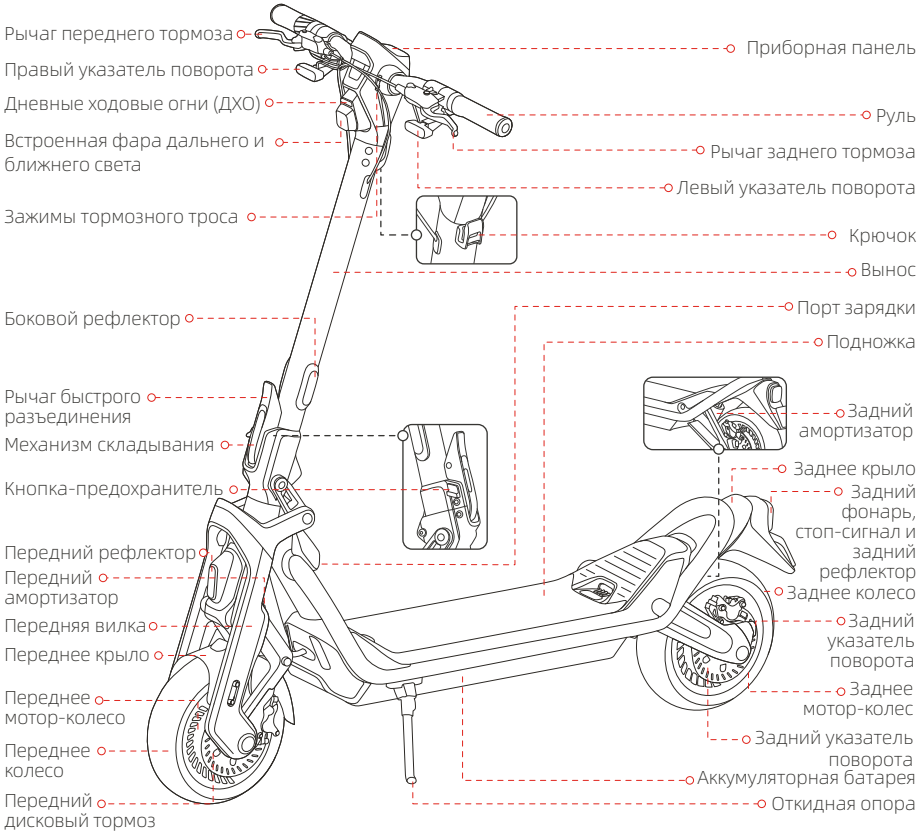

Funciones del manillar

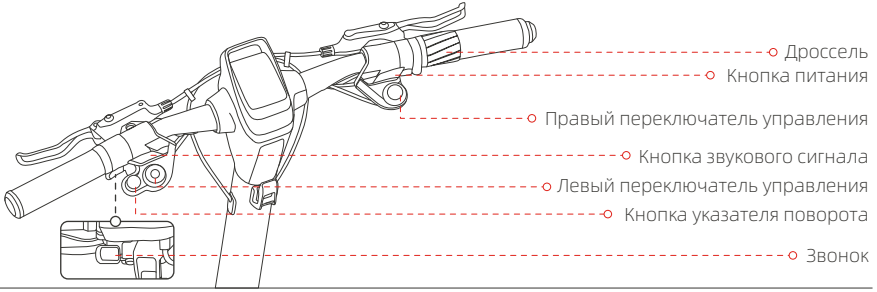

Наименование	Функция	Способ работы
Кнопка питания	Включение/выключени е питания	Нажмите кнопку питания, чтобы включить самокат. Нажмите и удерживайте, чтобы выключить его. Примечание. Доступно только тогда, когда самокат не заблокирован.
	Активация экрана	Нажмите кнопку питания, чтобы вывести экран из спящего режима, когда экран автоматически погаснет
	Возврат к предыдущему скоростному режиму	Когда самокат автоматически переходит в режим ПАРКОВКА, нажмите кнопку питания, чтобы вернуться в предыдущий скоростной режим.
	Подтверждение пароля Bluetooth	При подключении к самокату через приложение Segway-Ninebot нажмите кнопку питания, чтобы подтвердить пароль Bluetooth.
Левый переключател ь управления	Включение/выклю чение фары	Поверните по часовой стрелке, чтобы последовательно переключать режимы освещения: режим ближнего света, режим дальнего света, автоматический режим фар и выключение. Поверните против часовой стрелки, чтобы вернуться к предыдущему режиму освещения.
	Включение/выключение крейсерского режима	Нажмите левый переключатель управления, чтобы включить крейсерский режим, и самокат будет двигаться с постоянной скоростью. Нажмите еще раз, чтобы выключить его.
	Переключение между 1WD и 2WD	Когда самокат полностью остановится, нажмите и удерживайте левый переключатель управления для переключения между режимами 1WD и 2WD.
Правый переключател ь управления	Переключение режимов	Вращайте по часовой стрелке / против часовой стрелки для переключения между скоростными режимами.
	Активация режима BOOST	1) Нажмите правый переключатель управления, чтобы активировать режим BOOST. * Только в режиме ГОНКА. 2) Нажмите еще раз или переключите режим скорости, чтобы выключить его.
	Переключение в режим ХОДЬБА	Когда скутер полностью остановится, нажмите и удерживайте правый переключатель управления, чтобы переключиться в режим ХОДЬБА. На этом этапе снова нажмите и удерживайте правый переключатель управления, чтобы вернуться к предыдущему скоростному режиму.
Дроссель	Увеличение скорости	Поверните дроссель, чтобы увеличить скорость.

Наименование	Функция	Способ работы
Кнопка указателя поворота	Включение и выключение левого/правого указателя поворота	Нажмите кнопку, чтобы включить указатель левого/правого поворота, сигнал начнет мигать. Нажмите кнопку еще раз, чтобы выключить его.
	Используйте аварийные проблесковые сигналы	Дважды нажмите кнопку левого или правого указателя поворота, чтобы использовать аварийные проблесковые сигналы.
Кнопка звукового сигнала	Включение звукового сигнала	Нажмите и удерживайте кнопку звукового сигнала, он будет издавать гудок непрерывно.
Звонок	Используйте звонок	Нажмите кнопку, чтобы использовать звонок.

Приборная панель

ST2 Pro

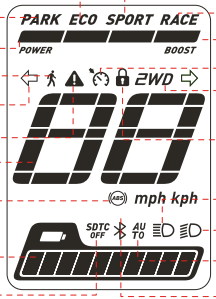

Режим ECO
Режим ПАРКОВКА
Индикатор выполнения POWER
Режим ХОДЬБА
Указатель поворота
Предупреждени
Спидометр
S-ABS
Уровень заряда аккумулятора
SDTC ВЫКЛ.

Режим СПОРТ
Режим ГОНКА
Индикатор выполнения BOOST
Крейсерский режим
1WD/2WD
Замок
Дальний свет
Ближний свет
Автоматический режим фар
Bluetooth

Наименование		Условное обозначение	Значение	Описание
Спидометр		88	Символ отображает текущую скорость скутера и уровень заряда батареи во время зарядки.	
Режим фар	ближнего света		Включен режим ближнего света.	
	дальнего света		Включен режим дальнего света.	
	автоматическом режиме фар	AU TO	SuperScooter находится в автоматическом режиме фар. Скорость ≤ 40 км/ч (24,9 мили/ч): Фара переходит в режим ближнего света; Скорость > 40 км/ч (24,9 мили/ч): Фара переходит в режим дальнего света; (Включить/отключить через приложение Segway-Ninebot).	

Наименование		Условное обозначение	Значение	Описание
Крейсерский режим			Символ указывает на то, что активирован крейсерский режим.	1) В режиме ECO, СПОРТ или ГОНКА нажмите левый переключатель управления, чтобы включить крейсерский режим при скорости ≥ 5 км/ч (3,1 мили/ч). После включения самокат будет двигаться в крейсерском режиме с текущей скоростью 2) Выключите крейсерский режим следующими способами: Способ 1: Поверните дроссель или нажмите рычаги тормоза. Способ 2: Нажмите левый переключатель управления. Способ 3: Переключите скоростной режим. ⚠ НЕ включайте крейсерский режим в сложных условиях, при плохой погоде или нежелательных дорожных условиях. Возможна серьезная опасность или травма.
Замок			Когда значок загорается, это означает, что самокат заблокирован.	Если самокат заблокирован через приложение Segway-Ninebot: 1) Экран погаснет через 5 секунд, в этот момент нажмите кнопку питания, чтобы включить экран. 2) Самокат подаст сигнал тревоги миганием огней, если он будет перемещаться в течение 3 секунд. 3) Самокат будет продолжать подавать звуковой сигнал, если перемещение продолжается в течение 10 секунд, и если самокат снова будет перемещен в течение 60 секунд, звуковой сигнал не прекратится. 4) Когда самокат разблокирован, он автоматически отключается, если в течение 10 минут не выполняются никакие действия. Примечание. Способы блокировки: 1. Заблокируйте SuperScooter на главной странице приложения Segway-Ninebot. 2. Включите функцию блокировки, активируйте CodeLock и установите пароль в приложении Segway-Ninebot, после чего SuperScooter будет автоматически блокироваться при выключении. Способы разблокировки: 1. Разблокируйте SuperScooter на главной странице приложения Segway-Ninebot. 2. Нажмите кнопку питания и введите пароль разблокировки. Введенное число увеличивается при нажатии левого переключателя указателей поворота и уменьшается при нажатии правого. Нажимайте левый переключатель управления для подтверждения каждого введенного пароля. Примечание. Включите функцию блокировки через приложение Segway-Ninebot, а затем установите пароль разблокировки, иначе ваш SuperScooter будет невозможно разблокировать паролем.
1WD/2WD	1WD	2WD	Если значок не горит, это означает, что привод SuperScooter задействует одно колесо.	
	2WD		Значок 2WD указывает на то, что самокат находится в режиме привода на два колеса.	

Наименование		Условное обозначение	Значение	Описание
Направление Индикатор	Левый указатель поворота	⇦	Левый указатель поворота включен.	
	Правый указатель поворота	⇨	Правый указатель поворота включен.	
Уровень заряда аккумулятора		POWER	Указывает текущую выходную мощность двигателя транспортного средства.	
Режим	Режим ХОДЬБА	🚶	Транспортное средство находится в режиме ХОДЬБА.	
	Режим ПАРКОВКА	PARK	Транспортное средство находится в режиме ПАРКОВКА.	
	Режим ECO	ECO	Транспортное средство находится в режиме ECO.	
	Режим СПОРТ	SPORT	Транспортное средство находится в режиме СПОРТ.	
	Режим ГОНКА	RACE	Транспортное средство находится в режиме ГОНКА.	
Bluetooth		ᛒ	Символ указывает на то, что самокат подключен к приложению Segway-Ninebot.	
Предупреждение		⚠	Символ указывает на то, что скутер обнаружил ошибку. Код ошибки отобразится на приборной панели. О возможных причинах и решениях см. в Части 3.	
Уровень заряда аккумулятора			Символ показывает оставшийся уровень заряда батареи.	
SDTC ВЫКЛ.		SDTC OFF	Этот символ указывает на то, что функция SDTC (Segway Dynamic Traction Control) отключена.	1) При приводе на два колеса функция SDTC автоматически включается в режимах, отличных от ГОНКА. Примечание. Эта функция помогает предотвратить пробуксовку колес и поддерживать устойчивость при ускорении. 2) При использовании привода на одно колесо функция SDTC автоматически отключается в режиме ГОНКА.
индикатор выполнения BOOST		BOOST	Символ отображает состояние накопления энергии BOOST.	1) Нажмите правый переключатель управления, чтобы активировать режим BOOST. (Только в режиме ГОНКА) 2) В режиме BOOST можно ускорить разгон транспортного средства, поворачивая дроссель. 3) В режиме BOOST индикатор выполнения BOOST будет уменьшаться до тех пор, пока не погаснет, после чего режим BOOST будет отключен. Когда включен режим BOOST, скутер будет ускоряться быстрее. НЕ применяйте эту функцию в сложных условиях, при ненастной погоде или при плохом состоянии дороги. Возможна серьезная опасность или травма.
S-ABS (антиблокировочная тормозная система Segway с усилителем)		(ABS)	Мигание этого символа означает, что система S-ABS включилась. (Включить/отключить через приложение Segway-Ninebot).	

Общие сведения о скоростных режимах

Режим/модель	ST2 Pro	Способы переключения
(ХОДЬБА)	4 мили/ч (6 км/ч)	1) Когда самокат полностью остановится, поверните правый переключатель управления. 2) Нажмите правый переключатель управления. Примечание. В этом режиме слегка поверните дроссель, чтобы идти пешком со скутером с малой скоростью.
PARK	0 мили/ч (0 км/ч)	1) Припаркуйтесь или остановитесь более чем на 5 секунд после поездки. 2) Припаркуйтесь или остановитесь более чем на 20 секунд, когда вы не едете. 3) После переключения из режима ПАРКОВКА в другой режим транспортное средство автоматически вернется в режим ПАРКОВКА после остановки на 20 секунд. * На этом этапе нажмите кнопку питания, чтобы вернуться в предыдущий режим. (За исключением случая прямого входа в режим ПАРКОВКА при включении)
ECO	24.9 мили/ч (40 км/ч)	Поверните правый переключатель управления. (Скорость режима можно настроить через приложение Segway-Ninebot)
SPORT	50 мили/ч (80 км/ч)	Поверните правый переключатель управления. (Скорость режима можно настроить через приложение Segway-Ninebot)
RACE	50 мили/ч (80 км/ч)	Поверните правый переключатель управления. (Скорость режима можно настроить через приложение Segway-Ninebot)

Регулировка амортизатора

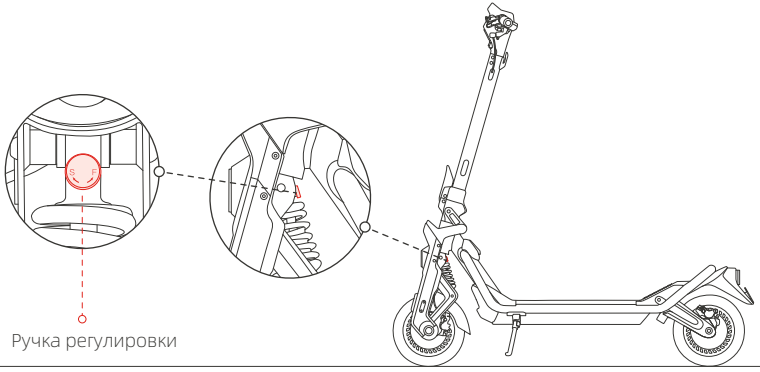

S (медленный отскок): Увеличьте сопротивление отбоя, вращая ручку регулировки по часовой стрелке.
F (быстрый отскок): Уменьшите сопротивление отбоя, повернув ручку регулировки против часовой стрелки.
Примечание. Перед отправкой с завода амортизатор устанавливается в положение по умолчанию. Следуйтеинструкциям выше, чтобы отрегулировать его в соответствии с вашими привычками вождения.

2 Технические характеристики

	Элемент	Параметр
Продукт	Наименование	Segway SuperScooter ST2 Pro
	Модель	060205PE
	Длина × Ширина × Высота	Прибл. 53.7 x 26.8 x 53.1 дюймап (1365 x 680 x 1350 мм)
	В сложенном виде: Длина × Ширина × Высота	Прибл. 53.7 x 26.8 x 27.4 дюйма (1365 x 680 x 696 мм)
	Вес нетто	Прибл. 100 фнт (45.2 кг)
Пользователь	Макс. полезная нагрузка	330 фнт (150 кг)
	Рекомендуемый возраст	16+ лет
	Требуемый рост	3.9–6.6 ft (120–200см)
Машина	Колесная база	41.4 дюйма (1045 мм)
	Дорожный просвет	5.9 дюйма (150 мм)
	Система привода	2WD (привод на два колеса)
	Макс. скорость	Прибл. 49.7 мили/ч (80 км/ч)
	Запас хода при скорости 25 км/ч (15,5 мили/ч)[1]	Прибл. 46.6 мили (75 км)
	Стандартная дальность хода [2]	Прибл. 31.1 мили (50 км)
	Макс. уклон	Прибл. 30%
	Проходимая местность	Асфальт / ровное покрытие; препятствия < 3 см (1,2 дюйма); зазоры < 3 см (1,2 дюйма)
	Рабочая температура	14 °F–104 °F（-10℃–40℃）
	Температура хранения	-4 °F–122 °F(-20℃–50℃)
	Класс IP-защиты	IPX5
	Продолжительность зарядки	Прибл. 5 ч
Аккумулятор	Модель	NDBF7220A
	Номинальное напряжение	72V
	Макс. напряжение зарядки	84V
	Номинальная энергия	1382.4 Wh
	Номинальная емкость	19.2 Ah
	Температура окружающей среды при зарядке	32 °F–104 °F（0℃–40℃）
	Система управления аккумулятором	Защита от перегрева, короткого замыкания, перегрузки по току, чрезмерного разряда и чрезмерного заряда
Двигатель	Тип двигателя	Мотор-колесо с воздушным охлаждением
	Номинальная мощность	1500 Вт*2
	Макс. мощность	3500 Вт*2

	Элемент	Параметр
Зарядное устройство	Модель	NBW84D004D0D
	Входное напряжение	100–240V~50–60Hz
	Макс. Выходное напряжение	84V ⎓
	Номинальная выходная мощность	83V ⎓ 4A
	Выходная мощность	332 W
Шина	Тип	10.5-дюймовые самозаклеивающиеся бескамерные шины
	Давление в шинах	29–35 фнт/кв. дюйм
	Материал	Резина
Прочее	Скоростные режимы	Mode MARCHE, mode Park, mode ECO, mode Sport et mode Race
	Система подвески	Передняя и задняя пружинная подвеска
		Регулируемый передний и задний амортизаторы
	Тормозная система	

[1]: Запас хода при скорости 25 км/ч (15,5 мили/ч) [2]: Протестировано во время езды с полностью заряженной батареей, нагрузкой 75±5 кг (165±11 фунтов), при температуре 25±5 °C (77±41 °F), при движении по твердому покрытию со средней скоростью 25 км/ч (15,5 мили/ч).

[2]: Стандартная дальность хода: ходовые испытания проводились с полностью заряженным аккумулятором, нагрузкой 75 кг (165 фунтов), при температуре 25 °C (77 °F), при движении со средней скоростью 40 км/ч (24,9 мили/ч) на твердом покрытии.

* На дальность хода влияют такие факторы, как вес пользователя, количество трогания и остановок, температура окружающей среды и т. д.

3 Распространенные неполадки и способы их устранения

Код проблемы	Тип	Возможные причины	Решение
0	Ошибка	Неисправность дросселя	Обратитесь в сервисную службу или к официальному дилеру.
1	Ошибка	Сбой связи с приборной панелью	
2	Ошибка	Сбой связи с аккумулятором	
6	Ошибка	Защита от перенапряжения контроллера двигателя	
7	Ошибка	Защита от пониженного напряжения аккумулятора/контроллера двигателя	Попробуйте зарядить самокат.
9	Предупреждение	Высокая температура аккумулятора	Попробуйте подождать, пока самокат остынет.
10	Предупреждение	Низкая температура аккумулятора	Пользуйтесь скутером в пределах диапазона рабочих температур, указанного в руководстве по эксплуатации.
12	Предупреждение	Блокировка переднего ведущего колеса	Перезапустите самокат и попробуйте еще раз.
13	Ошибка	Ошибка датчика тока переднего ведущего колеса	Обратитесь в сервисную службу или к официальному дилеру
14	Ошибка	Перегрузка по току переднего ведущего колеса	Перезапустите самокат и попробуйте еще раз.
15	Ошибка	Обрыв фазы двигателя переднего ведущего колеса	Обратитесь в сервисную службу или к официальному дилеру.
17	Предупреждение	Блокировка заднего ведущего колеса	Перезапустите самокат и попробуйте еще раз.
18	Ошибка	Ошибка датчика тока заднего ведущего колеса	Обратитесь в сервисную службу или к официальному дилеру.
19	Ошибка	Перегрузка по току заднего ведущего колеса	Перезапустите самокат и попробуйте еще раз.
20	Ошибка	Обрыв фазы двигателя заднего ведущего колеса	Обратитесь в сервисную службу или к официальному дилеру
21	Предупреждение	Ошибка датчика Холла заднего двигателя	
22	Предупреждение	Ошибка датчика Холла переднего двигателя	
24	Ошибка	Ошибка сброса сторожевого устройства	Перезапустите самокат и попробуйте еще раз.

Код проблемы	Тип	Возможные причины	Решение
28	Предупреждение	Ошибка датчика температуры заднего мотор-колеса	Обратитесь в сервисную службу или к официальному дилеру
29	Предупреждение	Ошибка датчика температуры переднего мотор-колеса	
31	Предупреждение	Ошибка датчика температуры MOS контроллера заднего мотор-колеса	
32	Предупреждение	Ошибка датчика температуры MOS контроллера переднего мотор-колеса	
40	Предупреждение	Ошибка серийного номера главного контроллера	
42	Предупреждение	Ошибка типа аккумулятора	
43	Предупреждение	Защита от перегрузки по току при зарядке	Перезапустите самокат и попробуйте еще раз.
44	Предупреждение	Защита от перегрузки по току при разряде	
45	Предупреждение	Защита от перегрева при зарядке	
46	Предупреждение	Защита от низких температур при зарядке	
47	Ошибка	Короткое замыкание MOS при разрядке	Обратитесь в сервисную службу или к официальному дилеру.
48	Ошибка	Короткое замыкание MOS при зарядке	Обратитесь в сервисную службу или к официальному дилеру.
49	Предупреждение	Высокая температура зарядки MOS между положительным полюсом порта зарядки и положительным полюсом батареи.	Попробуйте подождать, пока самокат остынет.
50	Предупреждение	Высокая температура зарядки MOS между отрицательным полюсом порта зарядки и отрицательным полюсом батареи.	
51	Предупреждение	Ошибка левого электронного тормоза	Перезапустите самокат и попробуйте еще раз.
52	Предупреждение	Ошибка правого электронного тормоза	
53	Предупреждение	Ошибка функции блокировки	Обратитесь в сервисную службу или к официальному дилеру

Ошибка: В случае появления кода «Ошибка», означающего неполадки некоторых узлов транспортного средства обратитесь в отдел послепродажного обслуживания и проверьте, нуждается ли ваше транспортное средство в ремонте.
Предупреждение: В случае появления кода «Предупреждение» на транспортном средстве все еще можно ездить, но рекомендуется своевременно решить проблему в соответствии с определенным решением.

4 Сертификаты

Это изделие сертифицировано на соответствие ANSI/CAN/UL-2272.
Аккумулятор соответствует стандарту UN/DOT 38.3.
Аккумулятор соответствует требованиям ANSI/CAN/UL-2271.

Заявление Федеральной комиссии по связи (FCC) о соответствии для США

Это устройство соответствует части 15 правил FCC. Эксплуатация возможна при соблюдении следующих двух условий: (1) Это устройство не должно создавать вредные помехи, и (2) это устройство должно оставаться работоспособным при наличии любых помех, включая помехи, которые могут привести к неправильной работе.

ПРИМЕЧАНИЕ

Это оборудование было протестировано и признано соответствующим ограничениям для цифровых устройств класса B в соответствии с частью 15 правил FCC. Эти ограничения разработаны для обеспечения разумной защиты от вредных помех при установке в жилых помещениях. Это оборудование генерирует, использует и может излучать радиочастотную энергию и, если оно установлено и используется не в соответствии с инструкциями, может создавать вредные помехи для радиосвязи. Однако нет гарантии, что помехи не возникнут при конкретной установке. Если это оборудование действительно создает недопустимые помехи для приема радио или телевидения, что можно определить путем включения и выключения оборудования, пользователю рекомендуется попытаться устранить помехи одним или несколькими из следующих способов:

- Изменить ориентацию или местоположение приемной антенны.
- Увеличить расстояние между оборудованием и приемником.
- Подключить оборудование к розетке в цепи, отличной от той, к которой подключен приемник.
- Обратиться за помощью к дилеру или опытному специалисту по радио/телевидению.

Заявление о соответствии требованиям Министерства промышленности Канады (IC) для Канады

Это устройство соответствует стандартам RSS Министерства промышленности Канады, не требующим лицензирования. Эксплуатация возможна при соблюдении следующих двух условий: (1) это устройство не должно создавать помехи, и (2) это устройство должно оставаться работоспособным при наличии любых помех, включая помехи, которые могут привести к неправильной работе устройства.

CAN ICES-3 (B)/NMB-3(B)

Le présent appareil est conforme aux CNR d'Industrie Canada applicables aux appareils radio exempts de licence.

L'exploitation est autorisée aux deux conditions suivantes : (1) l'appareil ne doit pas produire de brouillage, et (2)l'utilisateur de l'appareil doit accepter tout brouillage radioélectrique subi, même si le brouillage est susceptible d'en compromettre le fonctionnement.

Ни Segway Inc., ни Ninebot не несут ответственности за любые изменения или модификации, не одобренные явным образом

Segway Inc. или Ninebot. Такие модификации могут лишить пользователя права на эксплуатацию оборудования.

Model: 060205PE

FCC ID: *****

IC: ****

5 Товарный знак

Segway, Segway ST, Powered by Segway и Rider Design являются товарными знаками Segway Inc. Apple, Apple Find My, Apple Watch, Find My, iPhone, iPad, iPadOS, Mac, macOS и watchOS являются зарегистрированными товарными знаками Apple Inc. Android является товарным знаком Google LLC. IOS является товарным знаком или зарегистрированным товарным знаком Cisco в США и других странах. Словесный товарный знак и логотипы Bluetooth® являются зарегистрированными товарными знаками, принадлежащими компании Bluetooth SIG, Inc., любое использование таких знаков Segway-Ninebot осуществляется по лицензии. Другие товарные знаки и торговые наименования принадлежат их соответствующим владельцам.

По состоянию на момент печати мы постарались включить описания и инструкции для всех функций. Однако из-за постоянного улучшения характеристик продукта, изменений дизайна и т. д. они могут незначительно отличаться от имеющихся в приобретенных вами продуктах. Пожалуйста, загрузите приложение для системы Android или iOS и прочтите последнюю электронную версию руководства. В дополнение к Segway SuperScooter ST существует несколько серий и моделей продуктов Segway-Ninebot с различными функциями, и некоторые из функций, упомянутых здесь, могут быть неприменимы к другим вашим продуктам Segway-Ninebot. Из-за постоянных обновлений продуктов это руководство и фактические продукты могут немного отличаться по цвету, внешнему виду и т. д. Фактический продукт имеет преимущественную силу, когда есть расхождение между фактическим продуктом и руководством.

© Ninebot (Beijing) Technology Co., Ltd., 2023 Все права защищены.

1 功能示意图

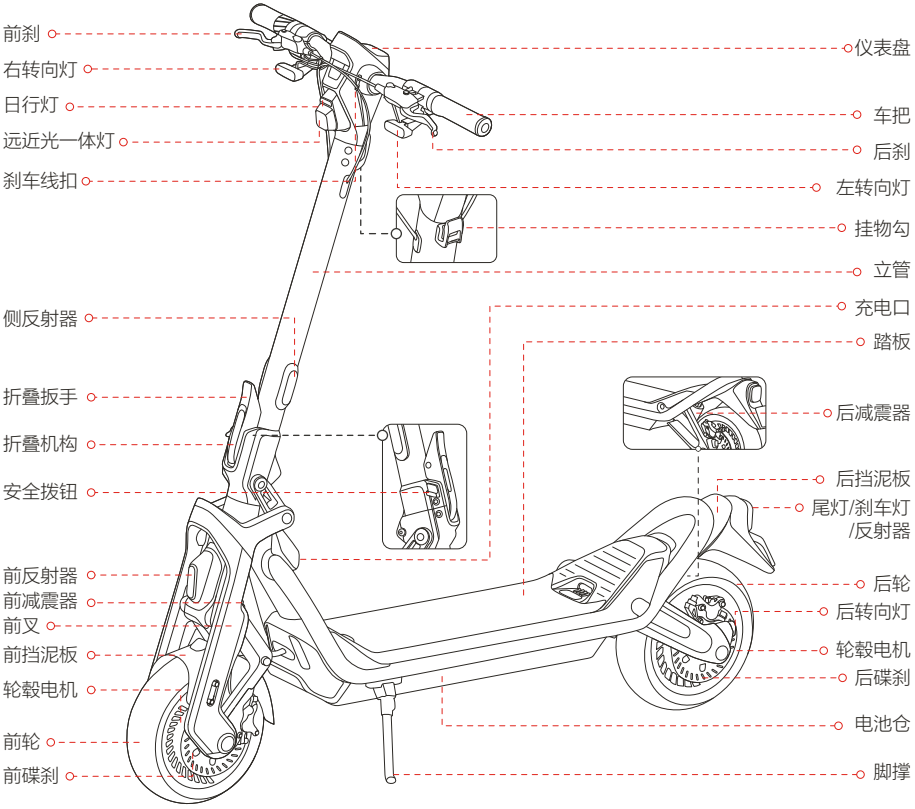
前刹
右转向灯
日行灯
远近光一体灯
刹车线扣
侧反射器
折叠扳手
折叠机构
安全拨钮
前反射器
前减震器
前叉
前挡泥板
轮毂电机
前轮
前碟刹
仪表盘
车把
后刹
左转向灯
挂物勾
立管
充电口
踏板
后减震器
后挡泥板
尾灯/刹车灯
/反射器
后轮
后转向灯
轮毂电机
后碟刹
电池仓
脚撑

车把功能介绍

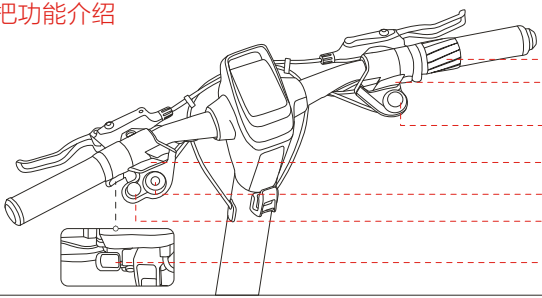

名称	功能	操作方法
电源开关键	开启 / 关闭电源	短按电源开关键开机，长按电源开关键关机（未锁车时生效）。
	唤醒屏幕	短按电源开关键即可唤醒屏幕。
	返回 Park 之前模式	当滑板车自动进入 Park 模式后，短按电源开关键即可返回到之前模式。
	确认蓝牙连接密码	通过 App 连接滑板车时，短按电源开关键确认蓝牙连接密码。
左旋钮	切换前灯模式	顺时针旋转旋钮，可依次切换至近光 / 远光 /AUTO/ 关闭模式，逆时针旋转旋钮将回退至前一个灯光模式。
左旋钮按键	开启 / 关闭定速巡航功能	短按左旋钮按键，开启定速巡航功能，再次短按即可关闭。
	切换单双驱	零速时，长按左旋钮按键切换单双驱。
右旋钮	切换速度模式	顺 / 逆时针旋转右旋钮，切换速度模式。
右旋钮按键	激活 BOOST 功能	短按右按钮按键，激活 BOOST 功能（仅在 Race 模式下生效）。* 再次短按右旋钮按键或切换速度模式，即可退出。
	跳转至 Walk 模式	零速时，长按右旋钮按键，跳转至 Walk 模式，再次长按右旋钮按键可返回到 Walk 之前的模式。
油门转把	加速	旋转油门转把加速。
转向灯按键	开启 / 关闭转向灯	按下转向灯开关上的“←”（左转）或“→”（右转）按键，转向灯亮起并闪烁，再次按下后转向灯熄灭。
	开启 / 关闭双闪功能	双击转向灯开关上的“←”（左转）或“→”（右转）开启关闭双闪功能。
喇叭键	开启喇叭	按住喇叭键，喇叭将持续鸣响。
机械铃铛拨钮	使用机械铃铛	按动拨钮使用机械铃铛。

仪表盘

ST2 Pro

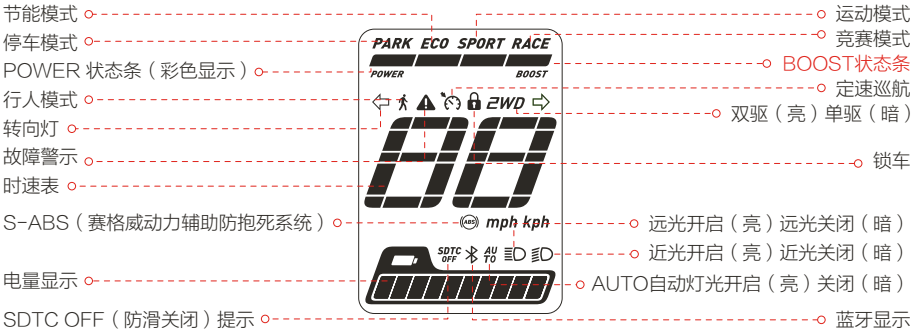

名称		图标	含义	介绍
时速表		88	显示滑板车当前行驶速度，充电时显示电量。	
前灯档位	近光灯模式		当前在近光灯模式	
	远光灯模式		当前在远光灯模式	
	AUTO 灯模式	AU TO	当前在 AUTO 自动灯光模式，AUTO 模式下，车速低于 40km/h 时为近光模式，高于 40km/h 时为远光模式。* 该功能可通过 App 设置开启 / 关闭	
定速巡航			图标亮表示定速巡航功能已开启。	1. 在 ECO、Sport、Race 模式下，当滑板车速度≥5km/h 时，按下左旋钮按键，滑板车进入定速巡航模式，此时车辆保持当前车速行驶。 2. 拧动油门、捏住刹车把，或者按下左旋钮按键，或切换速度模式，都可退出定速巡航模式。 ⚠ 请勿在路况复杂或恶劣天气的条件下，开启定速巡航模式，以免发生危险。
锁车			图标亮表示已锁车。	当滑板车在锁车状态下： 1. 屏幕亮 5 秒后自动熄灭，此时，短按电源开关键唤醒屏幕。 2. 强行推行 3 秒，整车灯光闪烁报警，直至无推行行为。 3. 强行推行超过 10 秒，或者 60 秒内再次被强行推行，喇叭鸣叫报警，直至无推行行为。 4. 当滑板车在未锁车状态下：10 分钟内，车辆无操作，将自动关机。 **锁车方法：** 1. 通过“九号出行”App 进行锁车。2. 在“九号出行”App 中打开锁车功能开关，启用密码解锁功能并设置解锁密码后，车辆将在关机后自动锁车。 **解锁方法：** 1. 通过“九号出行”App 解锁。2. 短按电源开关键唤醒仪表盘，进入

名称		图标	含义	介绍
锁车			图标亮表示已锁车。	密码解锁状态，仪表盘预设显示数字 0。此时，通过转向灯按钮控制加减（左减右加），输入四位锁车密码，每输入一位密码，需短按左旋钮进行确认。 * 滑板车连接“九号出行”App 后，可在 App 中启用密码解锁功能，首次启用时需设定您的密码。否则，您将无法使用密码解锁滑板车。
单双驱	1WD	2WD	图标不亮表示单轮驱动行驶。	
	2WD		2WD 图标亮表示双轮驱动行驶。	
转向灯指示灯	左转向指示灯		左转向灯开启。	
	右转向指示灯		右转向灯开启。	
POWER 状态条		POWER	示意当前滑板车电机输出功率大小。	
档位	行人模式		当前档位在行人模式下。	
	停车模式	PARK	当前档位在停车模式下。	
	节能模式	ECO	当前档位在节能模式下。	
	运动模式	SPORT	当前档位在运动模式下。	
	竞赛模式	RACE	当前档位在竞赛模式下。	
蓝牙显示			图标亮表示滑板车已连接 App。	
故障警示			图标亮表示滑板车出现故障。仪表盘会显示故障代码，详情请查阅第 20 部分“常见故障及维修方案”。	
电量显示			显示电池剩余电量。	
SDTC OFF（防滑关闭）		SDTC OFF	图标亮表示 SDTC（防滑）功能关闭	1. 在非 Race 模式下，且为双驱时，防滑功能默认开启。 * 开启后，当滑板车快速加速时，可防止轮胎打滑，以保持滑板车稳定性。 2. 单驱时，防滑功能自动关闭。
BOOST		BOOST	显示 BOOST 蓄能状态	1. 短按右旋钮按键，BOOST 功能进入准备状态（仅在 Race 模式下生效）。 2. 此时，拧动油门转把激活 BOOST 功能，滑板车可更快加速度。 3. BOOST 功能激活后，BOOST 状态条逐渐递减直至熄灭，BOOST 功能关闭。 ⚠ 激活 BOOST 功能，状态条呈现红色，滑板车可更快加速度，请勿在路况复杂或恶劣天气的条件下使用该功能，以免发生危险。
S-ABS（赛格威动力辅助防抱死系统）		ABS	图标闪烁表示当前 S-ABS 功能介入。* 该功能可以通过 APP 设置开启 / 关闭	

速度模式介绍

模式	ST2 Pro	切换方式
（WALK）	6km/h	1. 零速时旋转右旋钮。 2. 长按右旋钮按键。 * 在此模式下，轻拧油门，滑板车以低速行驶，起到助推作用。
PARK	0km/h	1. 旋转右旋钮。 2. 在 ECO、Sport、Race 模式下，骑行后停车 5 秒无任何操作； 3. 从 Park 模式切换至非 Park 模式，未骑行超过 20 秒，自动进入 Park 模式。 * 自动进入 Park 模式后，短按电源开关键，即可返回到之前模式。（开机自动进入的 Park 模式的情况除外）
ECO	40km/h	旋转右旋钮。（档位速度支持 App 自定义）
SPORT	80km/h	旋转右旋钮。（档位速度支持 App 自定义）
RACE	80km/h	旋转右旋钮。（档位速度支持 App 自定义）

减震器调节

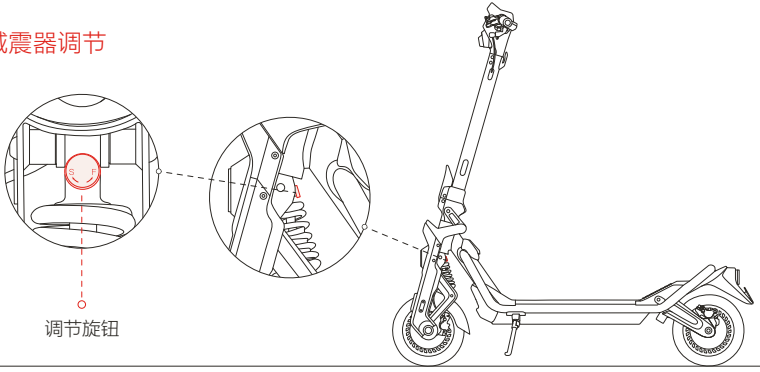

S(Slow): 阻尼大，回弹缓慢。　F(Fast): 阻尼小，回弹迅速。

* 出厂设置为默认档位，用户可根据驾驶习惯，通过旋转调节旋钮，调节档位。

2 基本参数

	项目	参数
基本信息	产品名称	赛格威超级滑板车 ST2 Pro
	产品型号	060205PE
	产品尺寸	约 1365 x 680 x 1350 mm
	折叠尺寸	约 1365 x 680 x 696 mm
	净重	约 45.2 kg
骑行要求	最大载重	150 kg
	适用年龄	16—60周岁
	适用身高	120—200 cm
整车	轴距	1045 mm
	离地间隙	150 mm
	驱动方式	前后双驱
	最大速度	约 80 km/h
	匀速续航[1]	约 75 km
	工况续航[2]	约 50 km
	最大爬坡角度	约 30%
	适用地形	水泥 / 柏油路面、平坦泥土路面、砖石路面、不高于 2cm 的台阶、不超过 3cm 宽的沟道
	工作环境温度	-10℃—40℃
	储存环境温度	-20℃—50℃
	防护等级	IPX5
	充电时间	约 5 h
电池组	型号	NDBF7220A
	额定电压	72V ⎓
	最高充电电压	84V ⎓
	额定能量	1382.4 Wh
	额定容量	19.2 Ah
	充电环境温度	0℃—40℃
	智能 BMS	过充保护、过热保护、过放保护、短路保护、过流保护
电机	电机类型	风冷式轮毂电机
	额定功率	1500W*2
	最大功率	3500W*2

	项目	参数
充电器	型号	NBW84D004D0D
	输入电压	100—240V~50—60Hz
	最大输出电压	84V⎓
	额定输出	83V⎓ 4A
	额定输出功率	332 W
轮胎	类型	10.5 英寸真空果冻胎
	胎压	29—35 psi
	材质	橡胶
其他	速度模式	停车模式（Park）、节能模式 (ECO)、运动模式 (Sport)、竞赛模式 (Race)、行人模式 (Walk)
	减震系统	前双叉臂后拖曳臂（弹簧）
		前可调减震阻尼
	制动方式	前 碟刹 + 电子刹车
		后 碟刹 + 电子刹车

【1】匀速续航：指满电情况下，室内环境25±5℃，载重75±5kg条件下，在平坦路面以25km/h在平坦路面匀速测试。
【2】工况续航：指满电情况下，室内环境25±5℃，载重75±5kg条件下，在平坦路面以40km/h在平坦路面匀速测试。
* 影响续航的因素包括：速度、载重、路面工况，启动和停止次数，环境温度等。

3 常见故障及维修方案

故障代码	类型	故障原因	解决方案
0	错误	油门故障	请联系售后或指定授权服务网点
1	错误	仪表通讯故障	
2	错误	电池通信故障	
6	错误	控制器过压	
7	错误	电池/控制器欠压	请尝试给电池充电
9	警告	电池温度过高	请尝试给车辆进行散热
10	警告	电池温度过低	请在说明书建议的工作温度范围内使用车辆
12	警告	前驱动轮堵转	请尝试重启车辆后骑行
13	错误	前驱动轮电流传感器故障	请联系售后或指定授权服务网点
14	错误	前驱动轮过流	请尝试重启车辆后骑行
15	错误	前驱动轮电机缺相	请联系售后或指定授权服务网点
17	警告	后驱动轮堵转	请尝试重启车辆后骑行
18	错误	后驱动轮电流传感器故障	请联系售后或指定授权服务网点
19	错误	后驱动轮过流	请尝试重启车辆后骑行
20	错误	后驱动轮电机缺相	请联系售后或指定授权服务网点
21	警告	后驱动电机霍尔信号异常	
22	警告	前驱动电机霍尔信号异常	
24	错误	看门狗复位异常	请尝试重启车辆后骑行
28	警告	后电机温度传感器异常	请联系售后或指定授权服务网点
29	警告	前电机温度传感器异常	
31	警告	后驱MOS温度传感器异常	
32	警告	前驱MOS温度传感器异常	
40	警告	主控序列号错误	
42	警告	电池类型错误	

故障代码	类型	故障原因	解决方案
43	警告	充电过流保护	请尝试重启车辆后骑行
44	警告	放电过流保护	
45	警告	充电过温保护	请在说明书建议的充电温度范围内充电
46	警告	充电低温保护	
47	错误	放电MOS短路失效	请联系售后或指定授权服务网点
48	错误	充电MOS短路失效	请联系售后或指定授权服务网点
49	警告	高边充电MOS高温	请尝试给车辆进行散热
50	警告	低边充电MOS高温	
51	警告	左电子刹车异常	请尝试重启车辆后骑行
52	警告	右电子刹车异常	
53	警告	锁车功能异常	请联系售后或指定授权服务网点

错误：如出现“错误”故障代码，车辆存在零部件异常，请联系售后评估是否进行维修；

警告：如出现“警告”故障代码，车辆仍可以正常骑行，请及时按说明书中对应解决方案处理；

4 商标与版权

Segway, Segway ST, Powered by Segway 及图，小飞人图标是赛格威公司的商标；Apple、Apple Find My、Apple Watch、Find My、iPhone、iPad、iPadOS、Mac、macO 以及 watchOS 均为 Apple Inc, 的注册商标。Android 是 Google LLC 的商标；IOS 是 Cisco 在美国和其他国家的商标或注册商标，Segway-Ninebot 对此商标的使用已获许可。蓝牙，Bluetooth@ 及蓝牙图标为 Bluetooth SIG, inc. 的商标，Segway-Ninebot 对此类商标的任何使用均已获得许可。其他商标和商品名称为其各自所有者所有。

本说明书在印刷时已尽可能的包含各项功能介绍和使用说明。但由于产品功能不断完善、设计变更等，仍可能与您购买的产品有不符之处。敬请扫描本说明书第 9 页“初次使用”的 APP 二维码，下载用于 Android 或者 0S 系统的 APP，并阅读其中的最新使用说明书电子版。我司除了赛格威超级滑板车 ST、赛格威超级滑板车 GT 型号之外，还有众多不同系列和型号的产品。本说明书中提及的部分功能可能在我司其他产品上无法实现。由于产品更新，本说明书中所载产品与您实际购买的产品在颜色、外观等方面可能有所偏差，请以实际产品为准。

@ 2023 纳恩博 (北京) 科技有限公司保留一切权利。

EN Scan the QR code to download the Segway-Ninebot app
FR Scannez le QR code pour télécharger l'application Segway-Ninebot
ES A```
RU A```
中 扫描二维码下载九号出行 APP

EN Please download Segway-Ninebot App and activate your SuperScooter before riding.
FR Veuillez télécharger l'application Segway-Ninebot et activer votre SuperScooter avant de rouler.
ES Descargue la aplicación Segway-Ninebot y active su SuperScooter antes de conducir.
RU Пожалуйста, загрузите приложение Segway-Ninebot и активируйте свой SuperScooter перед поездкой.
中 骑行前请务必下载并安装 九号出行 APP，以激活您的滑板车。

EN The manufacturer reserves the right to make changes to the product, release firmware updates, and update this manual at any time.
FR Le fabricant se réserve le droit d'apporter des modifications au produit, de publier des mises à jour du firmware et de mettre à jour ce manuel à tout moment.
ES A```
RU A```
中 制造商保留随时更改产品、发布固件更新以及更新用户手册的权利。

EN Visit www.segway.com or check the Segway-Ninebot app to download the latest user materials. You must install the app, activate your scooter, and obtain the latest updates and safety instructions.
FR Visitez www.segway.com ou consultez l'application Segway-Ninebot pour télécharger les derniers documents destinés à l'utilisateur. Vous devez installer l'application, activer votre scooter et obtenir les dernières mises à jour et consignes de sécurité.
ES A```
RU A```
中 如需了解更多信息，请登录 www.segway.com 。赛格威有权对产品及其固件、说明书进行更新。

EN The pictures shown are for illustration purposes only. The actual product may vary.
FR Les images sont présentées à titre indicatif uniquement. Le produit réel peut varier.
ES A```
RU A```
中 图片仅供参考，请以实际产品为准。

XXXX
CE.04.00.0878.00-A

图示	
	裁切线
	压线
	反压线
	齿刀线 x/x mm
	开槽
	粘合区域

成型尺寸	140*140 mm	标签类	±0.5mm	PE袋类	0~200mm ±2mm 20~500mm ±3mm >500mm ±5mm
刀模尺寸	L*W*H mm	说明书类	±1mm		
展开尺寸	xx*xx mm	EPE类	+5mm/-3mm	模具成型类 (EPS/纸塑等)	外尺寸:0~400mm ±2mm 400~600mm ±3mm >600mm ±4mm 腔体尺寸:+2/-0mm
公差(无特殊说明下)		纸箱类	单瓦楞 ±3mm 双瓦楞 ±5mm		

DVT 试产英法西内容暂未修改

封面

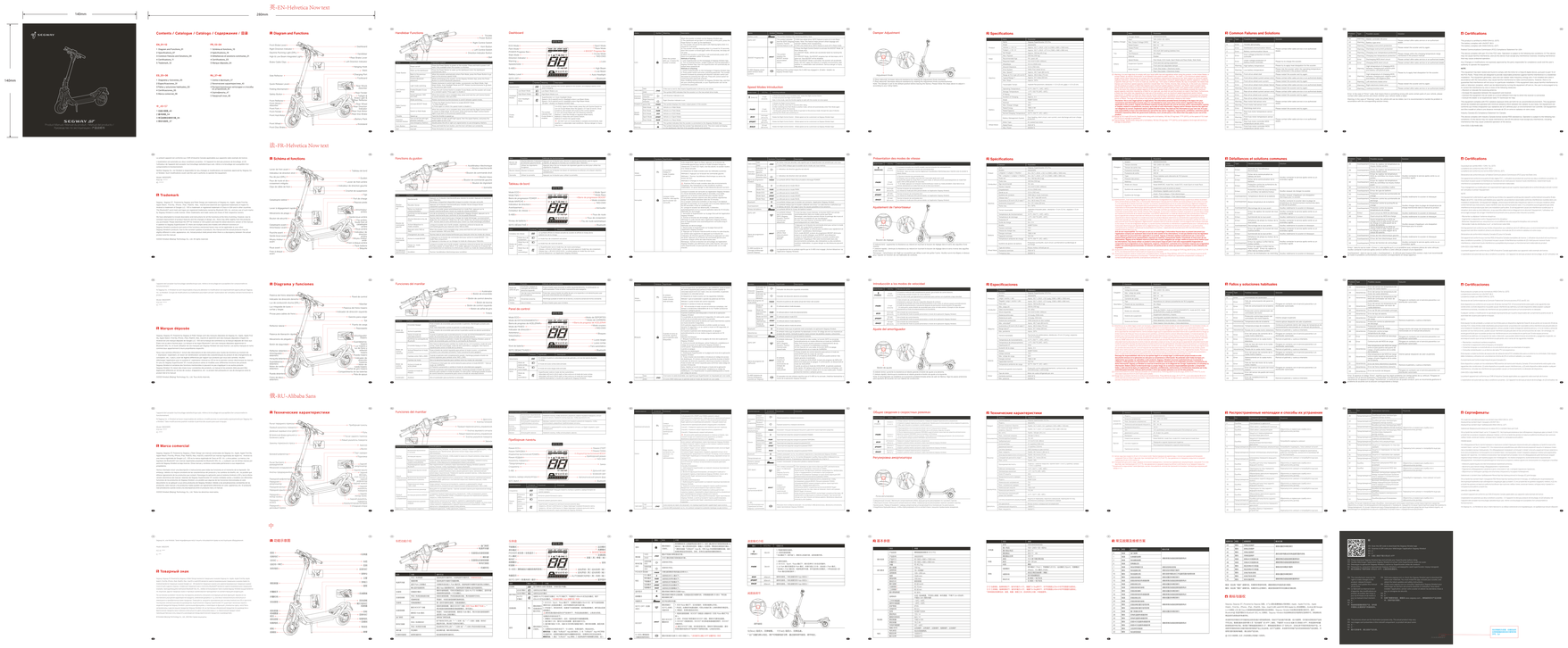

封底

技术说明:

1、材质:封面157g哑粉纸 覆哑膜_内页68g晨鸣云镜书纸_胶装

2、印刷颜色:单黑+ PANTONE 485 C + pantone cool gray 5C

3、物理指标:

4、外观工艺要求:图案、字体完整,清晰;表面洁净;不许有明显的外观不良

5、纸箱接口方式:

6、其它:符合欧盟包装指令;符合美国包装指令TPCH

						工艺类别			产品说明书-ST美中
						包材定制-说明书类			
						等级	质量		
标记	处数	更改文件号		姓名	日期	B			
设计	单珊珊	230407	审核			版本	图幅	比例	CE.04.00.0878.00
						A	A0	1:1	
校对	丁华占	230407				投影视角			Segway-Ninebot
标准化			批准			第 1 页	共 1 页		