Please feel free to contact us at service@sillbird.com directly when any problem happens to you.

PARTS-SERVICE-REPAIR

Email: service@sillbird.com
Website: www.sillbird.com
All Emails will be replied within 24 hours.

ATTENTION:

WARNING! CHOKING HAZARD-Small parts, not for children under 3 years old. Read all instructions before using this product and save them for future reference. Check the product regularly for damage, and if the package contains important information, please keep it for further reference. If small parts are swallowed or inhaled, seek medical attention immediately.

AVERTISSEMENT RISQUE D'ETRANGLEMENT – Petites pièces, pas pour les enfants de moins de 3 ans. Lisez toutes les instructions avant utilisation. Retirez toujours tous les paquets avant de donner les jouets aux enfants. Vérifiez le produit régulièrement pour des dommages éventuels et si l'emballage contient des informations importantes, veuillez le conserver pour référence ultérieure. En cas d'ingestion ou d'inhalation de petites pièces, consultez immédiatement un médecin.

WARNUNG! ERSTICKUNGSGEFAHR – Kleinteile, nicht für Kinder unter 3 Jahren. Lesen Sie bitte die gesamte Bedienungsanleitung vorsichtig vor Gebrauch. Entfernen Sie bitte alle Packung, bevor Sie den Kindern dieses Spielzeug geben. Bitte unter Aufsicht von Erwachsenen verwenden. Diese Packung enthält wichtige Informationen, bewahren Sie sie bitte für zukünftige Referenzzwecke auf. Wenden Sie sich sofort ärztlich Hilfe, wenn die Kleinteile verschluckt oder eingeatmet werden.

ADVERTENCIA! PELIGRO DE CHOQUE -piezas pequeñas, no para niños menores de 3 años. Lea todas las instrucciones antes de usar. Siempre retire todos los paquetes antes de dar los juguetes a los niños. Usar bajo supervisión de un adulto. Este paquete contiene información importante, consérvelo para más referencias. Si se ingieren o inhalan piezas pequeñas, busque atención médica de inmediato.

ATTENZIONE! RISCHIO DI CHOCKING-Piccole parti, non per bambini di età inferiore a 3 anni. Leggere tutte le istruzioni prima dell'uso. Rimuovere sempre tutte le confezioni prima di consegnare i giocattoli ai bambini. Usare sotto la supervisione di un adulto. Questo pacchetto contiene informazioni importanti, il preghiamo di conservarlo per ulteriori riferimenti. In caso di ingestione o inalazione di piccole parti, consultare immediatamente un medico.

注意事項:誤飲で窒息事故が発生しないように保護者様は、ご注意ください。予期しない事故が発生した、必ず直ちにやめて、お子様を安全な、しっかり保護してください。ご使用前に、必ずこの説明書をお読みください。説明書は、大切な情報が含まれていますので、後で参照できるように、しっかり保存してください。誤飲や吸引による小さな部品の場合、直ちに医師に相談してください。

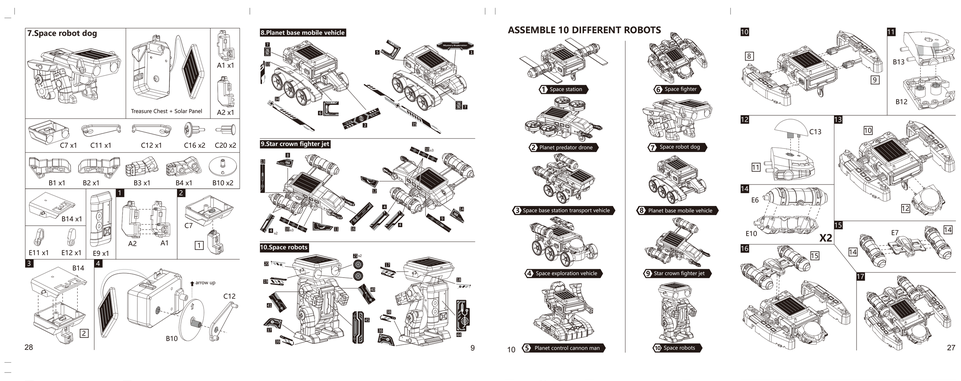

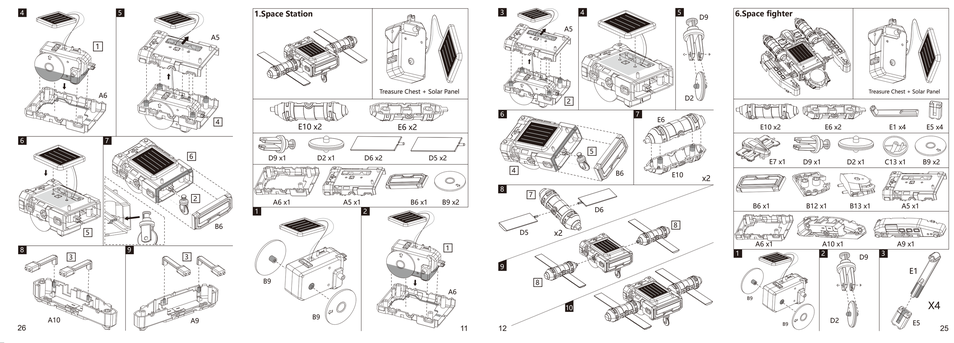

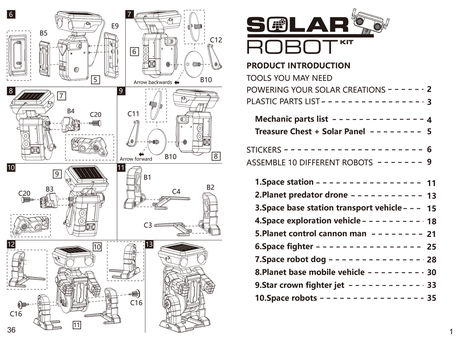

PRODUCT INTRODUCTION

TOOLS YOU MAY NEED
POWERING YOUR SOLAR CREATIONS - - - - - - 2
PLASTIC PARTS LIST - - - - - - - - - - - - - - - 3
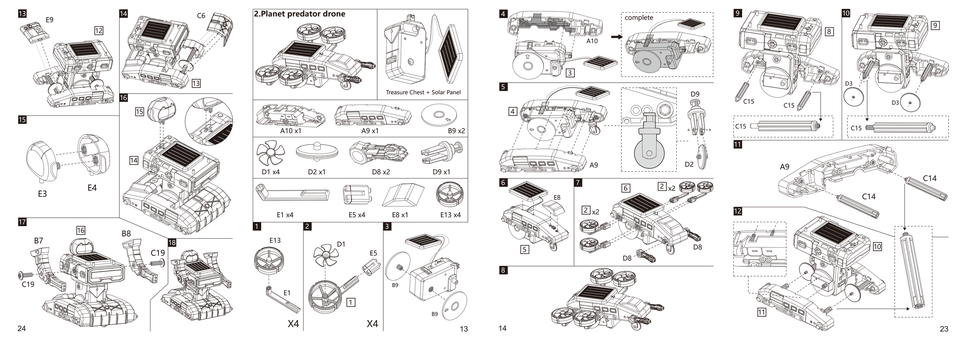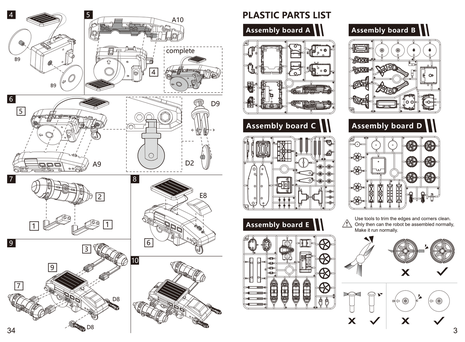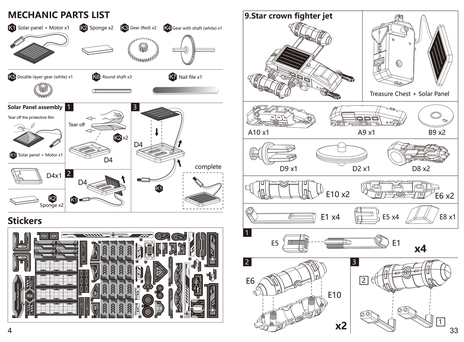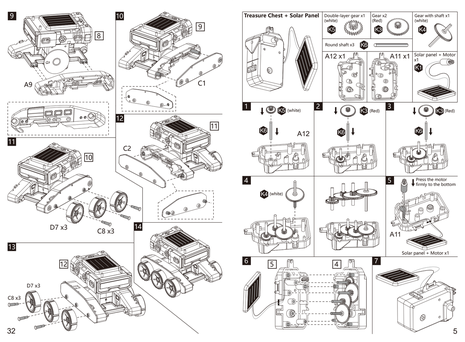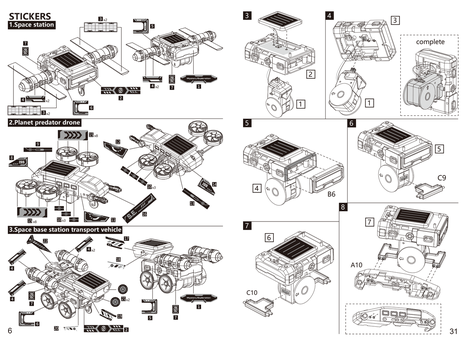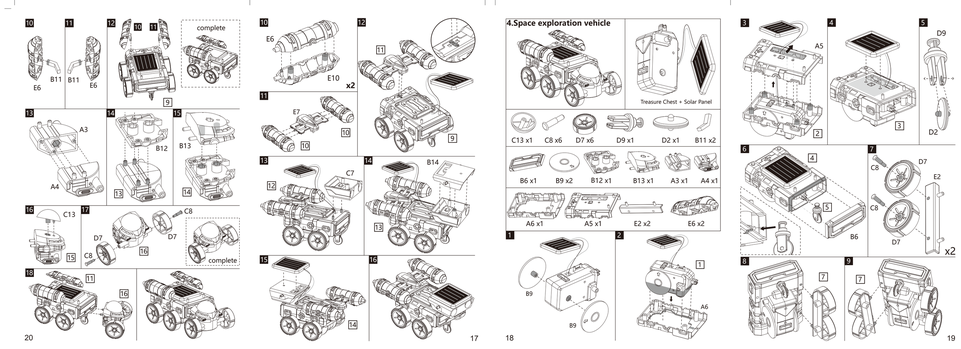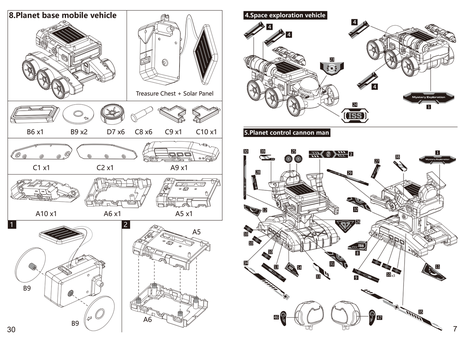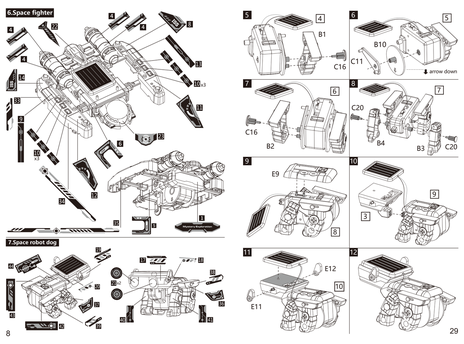
Mechanic parts list - - - - - - - - - - - - - - 4
Treasure Chest + Solar Panel - - - - - - - - 5
STICKERS - 6
ASSEMBLE 10 DIFFERENT ROBOTS - - - - - - - 9
1.Space station - - - - - - - - - - - - - - - - - 11
2.Planet predator drone - - - - - - - - - - - - 13
3.Space base station transport vehicle - - - 15
4.Space exploration vehicle - - - - - - - - - 18
5.Planet control cannon man - - - - - - - - 21
6.Space fighter - - - - - - - - - - - - - - - - - 25
7.Space robot dog - - - - - - - - - - - - - - - 28
8.Planet base mobile vehicle - - - - - - - - 30
9.Star crown fighter jet - - - - - - - - - - - - 33
10.Space robots - - - - - - - - - - - - - - - - - 35