CARE AND USE GUIDE

MUG/TUMBLER/HYDRATION BOTTLE

GENERAL CARE

- Before first use, wash all parts with warm, soapy water. Rinse all parts thoroughly and allow time to dry.
- Contents should not be left in the container for longer than 24 hours. As soon as possible after each and every use, wash all parts with warm, soapy water. Rinse all parts thoroughly with clean water. Allow all parts to dry completely prior to next use or storage.
- DO NOT use abrasive cleaners or scrubbers since they may dull the finish.
- DO NOT use utensils with sharp edges in the container, as they could scratch or scuff the container surface.
- DO NOT use bleach or cleaners containing chlorine on any parts of the product.
- This product is top-rack dishwasher safe; however, hand washing is recommended as the dishwasher uses harsher detergents and hot water that may affect the appearance of your product.
- This product is microwave safe under conditions identified in WARNINGS section, except for the lids and hydration bottle (see below for images to identify which product is the "hydration bottle") and certain decorated containers that have a DO NOT MICROWAVE sticker on the product. See WARNINGS section below for further details.
- Residual liquids, foods, or other contents may become trapped between product components, such as lid parts, container parts, gaskets (flexible band around lid and/or stopper, if present), or straws (if present in the product). Although this product is top-rack dishwasher safe, hand washing is recommended to ensure that these parts of the product are thoroughly cleaned.

ASSEMBLY & USE

360 DEGREE LID (IF PRESENT)

1. Remove lid (A) by pushing upwards on tab (A1) found in the back of the lid (A).
2. Wash lid (A) separately.
3. Fill container (B) with contents. Do not overfill: Leave space for lid (A) to avoid overflow.
4. Replace the lid (A) by pushing the lid onto the container.
   a. Ensure that the lid (A) is securely placed on the container (B) before using.

See WARNINGS Section below for further details.

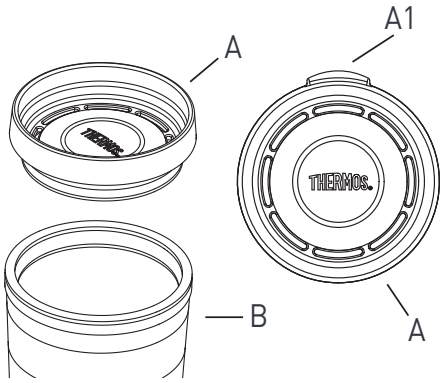

* Image for reference only: actual product may vary

SLIDE LOCK LID (IF PRESENT)

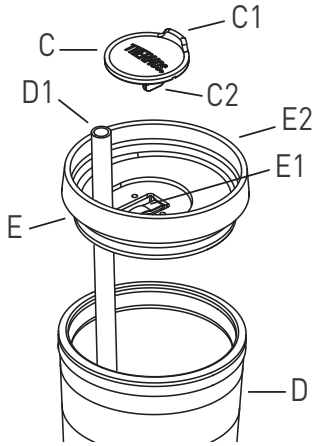

1. Remove lid (E) by pushing upwards on tab (E2) found in the back of the lid (E).
2. Remove slider (C) by squeezing and pushing the tabs (C2) through grooves on the underside of lid (E).
3. Wash all parts separately, and then re-assemble by snapping the slider (C) into place.
   a. Note: slider (C) should be oriented so the tab (C1) on top is near the back.
4. Fill container (D) with contents. Do not overfill: Leave space for the lid (E), to avoid overflow.
5. Replace the lid (E) by pushing the lid (E) onto the container (D). Double check that the lid (E) is securely placed on the container before using.
6. To drink, push the slider (C) so the drink opening (E1) is exposed.
7. The drink opening (E1) is designed to accommodate a drinking straw (D1) – straw must be purchased separately. DO NOT use a drinking straw with hot liquids. A drinking straw IS FOR COLD LIQUIDS ONLY. Hot liquids may burn or scald user.
8. When finished, push the slider (C) in the opposite direction to cover the drink opening (E1).

See WARNINGS Section below for further details.

HYDRATION LID (IF PRESENT)

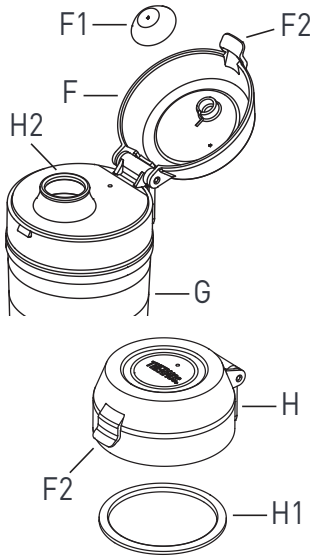

WARNING - THE HYDRATION LID IS NOT FOR USE WITH HOT LIQUIDS:
For cold liquids only. Hot liquids may burn or scald user.

1. Remove lid (H) by twisting counterclockwise.
2. Open the lid cover (F) by pushing up on the tab (F2) until the lid (F) is locked in the open position.
3. Pull out spout gasket (F1) to remove from underside of lid cover (F).
4. Remove o-ring gasket (H1) from underside of lid (H).
5. Wash all parts separately and re-assemble.

a. Ensure gaskets (H1 and F1) are properly seated to minimize leaking.

6. Fill container (G) with contents. Do not overfill: Leave space for lid (H) to avoid overflow.
7. Replace the lid (H) by twisting it clockwise.
8. To drink, flip up the lid cover (F) until locked in the open position as shown in diagram.
9. When finished drinking, flip the lid cover (F) in the opposite direction to cover the drink opening (H2). Press lid cover (F) until tightly closed.

See WARNINGS Section below for further deta

⚠ WARNINGS - TUMBLER AND MUG

- DO NOT microwave the lid – remove lid before microwaving.
- Use extreme caution when handling the plastic container with hot contents or after reheating in the microwave.
- The body of the plastic container will be hot after microwaving.
- DO NOT microwave container for more than 30 seconds at a time.

* Image for reference only: actual product may vary

- DO NOT microwave container that is empty
  - Follow your microwave manufacturer's recommendation when heating liquids.
  - Excessive reheating or heating time in the microwave may damage the container.
  - DO NOT use plastic wrap inside or on top of the container during microwave use. The plastic wrap could heat, melt and adhere to the container walls.
  - To avoid pitting, do not reheat liquids high in salt, oil, fat, sugar or tomato.
  - Heating liquids containing curry seasoned with the herb turmeric may stain the container.
  - Reheating and/or melting liquids with high sugar content (i.e. chocolate, candies, jelly) could lead to severe damage and possibly melt the container.
- DO NOT use product on stove-top or in any type of oven.
- STRAWS ARE NOT FOR USE WITH HOT LIQUIDS: For cold liquids only. Hot liquids may burn or scald user.
- Always test temperature of contents before consuming.
- DO NOT overfill the container: Leave space at top of container for lid, straw (if present), and stopper (if present), to avoid overflow.
- In general, contents should not be left in container for longer than 24 hours. However, the rate at which contents spoil depends on several factors. Certain contents that include, for example, dairy and/or tomato may start to spoil sooner. Proceed with caution when using the product with quick spoiling contents.
- If contents are left in container longer than 24 hours, or you suspect spoilage, use caution when opening container. Contents spoilage can cause pressure inside container to build, possibly leading to forceful ejection of stopper or contents. In such circumstances, before attempting to open container, ENSURE THE OPENING IS POINTED AWAY FROM THE USER OR OTHER PERSONS TO AVOID INJURY.
- DO NOT use tools or devices to force container to open.
- If you are unable to open container by hand, do not open it and dispose of it at your local waste facility.
- DO NOT use to store or carry carbonated drinks or dry ice. This may cause lid/stopper and contents to eject forcefully or leak.

⚠ WARNINGS - HYDRATION BOTTLE

- DO NOT use product in microwave, on stove top, or in any type of oven.
- NOT FOR USE WITH HOT LIQUIDS: For cold liquids only. Hot liquids may burn or scald user.
- Always test temperature of contents before consuming.
- DO NOT overfill the container: Leave space at top of container for lid, straw (if present), and stopper (if present), to avoid overflow.
- Check periodically to make sure any gasket (flexible band around lid and/or stopper) is present and properly positioned to prevent contents from passing through lid when lid is closed (if applicable to product). Missing, worn or misaligned gasket may cause product to leak.
- In general, contents should not be left in container for longer than 24 hours. However, the rate at which contents spoil depends on several factors. Certain contents that include, for example, dairy and/or tomato may start to spoil sooner. Proceed with caution when using the product with quick spoiling contents.
- If contents are left in container longer than 24 hours, or you suspect spoilage, use caution when opening container. Contents spoilage can cause pressure inside container to build, possibly leading to forceful ejection of stopper or contents. In such circumstances, before attempting to open container, ENSURE THE OPENING IS POINTED AWAY FROM THE USER OR OTHER PERSONS TO AVOID INJURY.
- DO NOT use tools or devices to force container to open.
- If you are unable to open container by hand, do not open it and dispose of it at your local waste facility.
- DO NOT use to store or carry carbonated drinks or dry ice. This may cause lid/stopper and contents to eject forcefully or leak.

LIMITED WARRANTY

Thermos L.L.C. warrants this Genuine Thermos Brand product to be free from defects in material or workmanship for one year from date of purchase. This warranty does not cover ordinary wear and tear or color fading, or any condition affected by abuse, neglect, alteration, accident or improper use or maintenance.

We will, at our option, repair or replace any product component part that fails to conform to this warranty within 30 days after its receipt by our factory service department. IN NO EVENT WILL THERMOS BE LIABLE FOR INCIDENTAL CONSEQUENTIAL OR SPECIAL DAMAGES. Some jurisdictions do not allow the exclusion of incidental, consequential or special damages, so the preceding exclusion may not apply to you.

This is a factory guarantee.

Please do not return this product to the retailer.

Send defective unit or component along with written explanation of defect directly to:

Thermos L.L.C. - Warranty Service
355 Thermos Road
Batesville, MS 38606, USA
consumer.service@thermos.com
www.thermos.com

In Canada:

consumer.service@thermos.com
www.thermosbrand.ca

This warranty gives you specific legal rights and you may also have other rights, which vary from state to state or province to province.

THE FOREGOING WARRANTY IS EXCLUSIVE AND IN LIEU OF ALL OTHER WARRANTIES, REPRESENTATIONS OR CONDITIONS OF QUALITY AND PERFORMANCE, WHETHER WRITTEN, ORAL OR IMPLIED, INCLUDING ANY IMPLIED WARRANTIES OF MERCHANTABILITY OR FITNESS FOR A PARTICULAR PURPOSE. SUCH IMPLIED WARRANTIES, REPRESENTATIONS AND CONDITIONS ARE HEREBY DISCLAIMED. THE REMEDIES STATED HEREIN CONSTITUTE PURCHASER'S EXCLUSIVE REMEDIES AND THERMOS'S ENTIRE LIABILITY FOR ANY BREACH OF WARRANTY.

© 2017, 2025 Thermos L.L.C. All rights reserved.

THERMOS is a registered trademark in over 115 countries.

GUIDE D'ENTRETIEN ET D'UTILISATION

TASSE/GOBELET/BOUTEILLE POUR RAFRAÎCHISSEMENTS

ENTRETIEN GÉNÉRAL

- Avant la première utilisation, laver tous les composants avec de l'eau chaude savonneuse. Bien rincer tous les composants et les laisser sécher.
- Ne pas laisser de contenu dans le produit pendant plus de 24 heures. Dès que possible après chaque utilisation, laver tous les composants avec de l'eau chaude savonneuse. Bien rincer tous les composants à l'eau propre. Laisser le temps à tous les composants de sécher complètement avant de les ranger ou de les utiliser de nouveau.
- NE PAS utiliser de produits nettoyants abrasifs ni de grattoirs, car ils pourraient ternir le fini.
- NE PAS utiliser d'ustensiles aux rebords tranchants dans le contenant, car ils pourraient égratigner ou endommager sa surface.
- NE PAS utiliser de javellisants ou de produits nettoyants chlorés sur quelque partie que ce soit du produit.
- Ce produit va au lave-vaisselle, dans le panier du haut. Il est toutefois recommandé de le laver à la main, car l'eau très chaude et les détergents forts utilisés dans les lave-vaisselle pourraient altérer l'apparence du produit.
- Ce produit va au micro-ondes dans les conditions énoncées dans la section AVERTISSEMENTS, à l'exception des couvercles et de la bouteille pour rafraîchissements (voir les images ci-dessous pour déterminer quel produit est la « bouteille pour rafraîchissements ») et de certains contenants décorés sur lesquels figure une étiquette « NE PAS METTRE AU MICRO-ONDES » (DO NOT MICROWAVE). Consulter la section AVERTISSEMENTS ci-dessous pour obtenir plus de détails.
- Des résidus (liquides, aliments ou autres) pourraient s'infiltrer entre les composants, comme les pièces du couvercle ou du contenant, les joints d'étanchéité (bande flexible autour du couvercle et/ou du bouchon, s'il y a lieu) ou les pailles (le cas échéant). Bien que ce produit aille au lave-vaisselle dans le panier du haut, il est recommandé de le laver à la main pour veiller à ce que les composants du produit soient bien propres.

ASSEMBLAGE ET UTILISATION

COUVERCLE ROTATIF À 360 DEGRÉS (LE CAS ÉCHÉANT)

1. Retirer le couvercle (A) en poussant vers le haut le taquet (A1) se trouvant à l'arrière du couvercle (A).
2. Laver le couvercle (A) séparément.
3. Remplir le contenant (B). Ne pas trop remplir : prévoir de l'espace pour le couvercle (A) afin d'éviter les débordements.
4. Replacer le couvercle (A) en le poussant sur le contenant.
   a. S'assurer que le couvercle (A) est bien fixé en place sur le contenant (B) avant d'utiliser ce dernier.

Consulter la section AVERTISSEMENTS ci-dessous pour obtenir plus de détails.

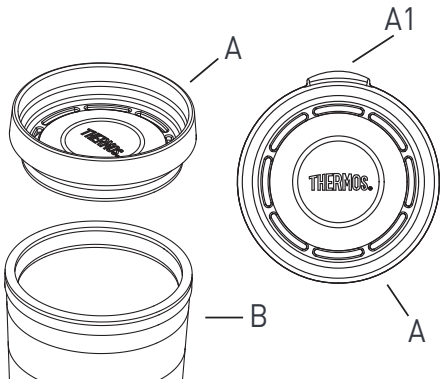

* Illustration pour référence seulement; le produit réel peut varier.

COUVERCLE À LANGUETTE COULISSANTE (LE CAS ÉCHÉANT)

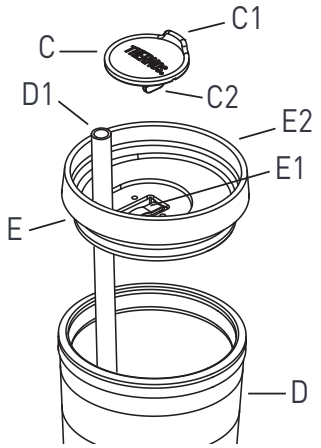

1. Retirer le couvercle (E) en poussant vers le haut le taquet (E2) se trouvant à l'arrière du couvercle (E).
2. Retirer la languette coulissante (C) en insérant les taquets (C2) dans les rainures à l'intérieur du couvercle (E).
3. Laver toutes les pièces séparément, puis réassembler en fixant la languette coulissante (C) en place.
   a. Remarque : la languette coulissante (C) devrait être positionnée de manière à ce que le taquet (C1) sur le dessus soit près de la partie arrière.
4. Remplir le contenant (D). Ne pas trop remplir : prévoir de l'espace pour le couvercle (E) afin d'éviter les débordements.
5. Replacer le couvercle (E) en le poussant sur le contenant (D). S'assurer que le couvercle (B) est bien fixé en place sur le contenant avant d'utiliser ce dernier.
6. Pour boire, pousser la languette coulissante (C) pour révéler l'ouverture (E1).
7. L'ouverture (E1) est conçue de façon à ce qu'il soit possible d'y insérer une paille (D1) – la paille doit être achetée séparément. NE PAS utiliser une paille pour boire des liquides chauds. La paille doit être utilisée avec POUR LES LIQUIDES FROIDS SEULEMENT. Les liquides chauds pourraient brûler l'utilisateur.
8. Après avoir bu, pousser la languette coulissante (C) dans la direction opposée pour couvrir l'ouverture (E1).

Consulter la section AVERTISSEMENTS ci-dessous pour obtenir plus de détails.

COUVERCLE POUR RAFRAÎCHISSEMENTS (LE CAS ÉCHÉANT)

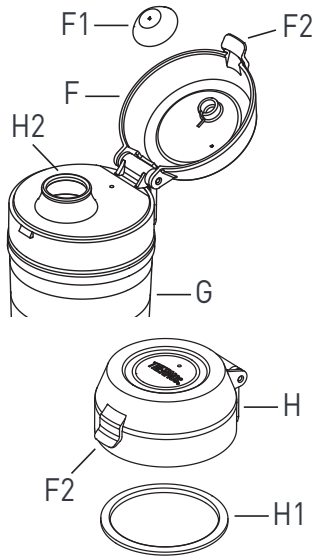

AVERTISSEMENT – LE COUVERCLE POUR RAFRAÎCHISSEMENTS NE DOIT PAS ÊTRE UTILISÉ AVEC DES LIQUIDES CHAUDS : pour liquides froids seulement. Les liquides chauds pourraient brûler l'utilisateur.

1. Retirer le couvercle (H) en tournant dans le sens antihoraire.
2. Ouvrir le couvercle (F) en poussant le taquet (F2) vers le haut, jusqu'à ce que le couvercle (F) soit verrouillé en position ouverte.
3. Tirer sur le joint d'étanchéité (F1) du bec à l'intérieur du capuchon du couvercle (F) pour l'extraire.
4. Retirer le joint torique (H1) à l'intérieur du couvercle (H).
5. Nettoyer tous les composants séparément et réassembler.
   a. S'assurer que les joints d'étanchéité (H1 et F1) sont bien en place pour réduire les fuites.
6. Remplir le contenant (G). Ne pas trop remplir : prévoir de l'espace pour le couvercle (H) afin d'éviter les débordements.
7. Remettre le couvercle (H) en place en le tournant dans le sens horaire.
8. Pour boire, rabattre le capuchon du couvercle (F) en position ouverte, tel qu'il est indiqué dans l'illustration.
9. Après utilisation, rabattre le capuchon du couvercle (F) dans le sens opposé pour fermer le bec verseur (H2). Presser le capuchon du couvercle (F) jusqu'à ce qu'il soit bien fermé.

Consulter la section AVERTISSEMENTS ci-dessous pour obtenir plus de détails.

⚠ VERTISSEMENTS – GOBELET ET TASSE

- NE PAS placer le couvercle au micro-ondes – enlever le couvercle avant de mettre le produit au micro-ondes.
- Manipuler le contenant en plastique très prudemment lorsque leur contenu est chaud ou après y avoir fait réchauffer des aliments au micro-ondes.
- Le contenant en plastique sera chaud en sortant du micro-ondes.

* Illustration pour référence seulement; le produit réel peut varier.

- NE PAS placer le contenant au micro-ondes pendant plus de 30 secondes à la fois.
- NE PAS mettre au micro-ondes un contenant vide.
  - Suivre les recommandations du fabricant du micro-ondes pour réchauffer des liquides.
  - Le contenant peut être endommagé s'il est chauffé trop longtemps au micro-ondes.
  - NE PAS utiliser de pellicule plastique à l'intérieur ou sur le dessus des contenants pendant le réchauffage au micro-ondes. La pellicule plastique pourrait chauffer, fondre et adhérer aux parois du contenant.
  - Pour éviter de détériorer le fini, ne pas faire réchauffer des liquides qui contiennent beaucoup de sel, d'huile, de gras, de sucre ou de tomate.
  - Le contenant pourra être taché s'il est utilisé pour faire réchauffer des liquides assaisonnés avec du cari qui contient du curcuma.
  - Le contenant pourrait être gravement endommagé ou même fondre s'il est utilisé pour faire réchauffer et/ou fondre des liquides riches en sucre (p. ex., du chocolat, des bonbons et de la confiture).
- NE PAS mettre le produit sur le feu d'une cuisinière ni dans un four.
- LES PAILLES NE SONT PAS DESTINÉES À ÊTRE UTILISÉES POUR BOIRE DES LIQUIDES CHAUDS : pour liquides froids seulement. Les liquides chauds pourraient brûler l'utilisateur.
- Toujours vérifier la température du contenu avant de le consommer.
- NE PAS trop remplir le contenant : prévoir de l'espace au haut du contenant pour le couvercle, la paille (le cas échéant) et le bouchon (le cas échéant), afin d'éviter les débordements.
- En règle générale, ne pas laisser de contenu dans le produit pendant plus de 24 heures. Toutefois, le délai de péremption du contenu dépend toutefois de plusieurs facteurs. Certains aliments comprenant, par exemple, des produits laitiers et/ou des tomates peuvent se détériorer plus rapidement. Faire preuve de prudence lorsque le contenu du produit est susceptible de se périmer rapidement.
- Si des contenus restent dans le contenant pendant plus de 24 heures, ou si vous pensez qu'ils se détériorent, ouvrir le contenant avec prudence. La détérioration du contenu peut créer une accumulation de pression à l'intérieur du contenant, ce qui pourrait causer une éjection violente du bouchon ou du contenu. Dans un tel cas, avant de tenter d'ouvrir le contenant, S'ASSURER QUE L'OUVERTURE N'EST PAS ORIENTÉE VERS L'UTILISATEUR OU VERS TOUTE AUTRE PERSONNE POUR ÉVITER LES BLESSURES.
- NE PAS utiliser d'outils ou d'appareils pour forcer l'ouverture du contenant.
- S'il est impossible d'ouvrir le contenant manuellement, ne pas l'ouvrir, et le mettre au rebut par l'intermédiaire de votre installation de gestion des déchets locale.
- NE PAS utiliser le produit pour conserver des boissons gazeuses ou de la glace sèche. Le couvercle/bouchon et le contenu pourraient être éjectés avec force, ou il pourrait y avoir une fuite.

⚠ AVERTISSEMENTS – BOUTEILLE POUR RAFRAÎCHISSEMENTS

- NE PAS mettre au micro-ondes, sur le feu d'une cuisinière ou dans un autre type de four.
- NE PAS UTILISER AVEC DES LIQUIDES CHAUDS : pour liquides froids seulement. Les liquides chauds pourraient brûler l'utilisateur.
- Toujours vérifier la température du contenu avant de le consommer.
- NE PAS trop remplir le contenant : prévoir de l'espace au haut du contenant pour le couvercle, la paille (le cas échéant) et le bouchon (le cas échéant), afin d'éviter les débordements.
- S'assurer périodiquement que les joints toriques (bande flexible autour du couvercle et/ou du bouchon) sont bien en place pour éviter les fuites lorsque le couvercle est fermé (le cas échéant). Le produit risque de fuir si le joint d'étanchéité est manquant, usé ou mal placé.
- En règle générale, ne pas laisser de contenu dans le produit pendant plus de 24 heures. Toutefois, le délai de péremption du contenu dépend toutefois de plusieurs facteurs. Certains aliments comprenant, par exemple, des produits laitiers et/ou des tomates peuvent se détériorer plus rapidement. Faire preuve de prudence lorsque le contenu du produit est susceptible de se périmer rapidement.

- Si des contenus restent dans le contenant pendant plus de 24 heures, ou si vous pensez qu'ils se détériorent, ouvrir le contenant avec prudence. La détérioration du contenu peut créer une accumulation de pression à l'intérieur du contenant, ce qui pourrait causer une éjection violente du bouchon ou du contenu. Dans un tel cas, avant de tenter d'ouvrir le contenant, S'ASSURER QUE L'OUVERTURE N'EST PAS ORIENTÉE VERS L'UTILISATEUR OU VERS TOUTE AUTRE PERSONNE POUR ÉVITER LES BLESSURES.
- NE PAS utiliser d'outils ou d'appareils pour forcer l'ouverture du contenant.
- S'il est impossible d'ouvrir le contenant manuellement, ne pas l'ouvrir, et le mettre au rebut par l'intermédiaire de votre installation de gestion des déchets locale.
- NE PAS utiliser le produit pour conserver des boissons gazeuses ou de la glace sèche. Le couvercle/bouchon et le contenu pourraient être éjectés avec force, ou il pourrait y avoir une fuite.

GARANTIE LIMITÉE

Thermos L.L.C. garantit ce produit Genuine Thermos Brand contre tout défaut de matériau ou de fabrication pour une période d'un an à partir de la date d'achat. Cette dernière ne couvre pas l'usure normale, la décoloration, ni quelque condition que ce soit découlant d'un abus, d'une négligence, d'une altération, d'un accident, d'un usage ou d'un entretien inapproprié.

Nous remplacerons ou réparerons, à notre gré, tout composant non conforme à la présente garantie dans les 30 jours suivant sa réception à l'usine. THERMOS NE POURRA EN AUCUN CAS ÊTRE TENUE RESPONSABLE DE DOMMAGES ACCESSOIRES, CONSÉCUTIFS OU PARTICULIERS. Certaines juridictions interdisent l'application d'exclusions quant aux dommages accessoires, consécutifs ou particuliers. Par conséquent, il est possible que les exclusions ci-dessus ne s'appliquent pas à votre cas.

Ceci est une garantie d'usine. Ne pas renvoyer le produit au détaillant.

Retourner le produit ou le composant défectueux, avec une explication écrite, directement à :

Thermos L.L.C. – Warranty Service
355 Thermos Road
Batesville, MS 38606 USA
consumer.service@thermos.com
www.thermos.com

Au Canada :

consumer.service@thermos.com
www.thermosbrand.ca

Cette garantie vous confère des droits légaux spécifiques, et vous pourriez avoir d'autres droits selon votre État ou province de résidence.

LA GARANTIE CI-DESSUS EST EXCLUSIVE ET REMPLACE TOUTES LES AUTRES GARANTIES, DÉCLARATIONS OU CONDITIONS DE QUALITÉ OU DE RENDEMENT, QU'ELLES SOIENT ÉCRITES, VERBALES OU IMPLICITES, Y COMPRIS TOUTE GARANTIE IMPLICITE DE QUALITÉ MARCHANDE OU DE CONVENANCE À UN USAGE PARTICULIER. DE TELLES GARANTIES, REPRÉSENTATIONS ET CONDITIONS SONT PAR LES PRÉSENTES EXCLUES. LES RECOURS ÉNONCÉS AUX PRÉSENTES CONSTITUENT LES SEULS RECOURS DE L'ACHETEUR ET REPRÉSENTENT L'ENTIÈRE RESPONSABILITÉ DE THERMOS EN MATIÈRE DE RUPTURE DE GARANTIE.

© Thermos L.L.C., 2017, 2025. Tous droits réservés.

THERMOS est une marque déposée dans plus de 115 pays.

GUÍA DE USOS Y CUIDADOS

TAZA/VASO/BOTELLA DE HIDRATACIÓN

CUIDADO GENERAL

- Antes de utilizarlo por primera vez, lave todas las piezas con agua tibia y jabón. Enjuague bien todas las piezas y déjelas secar.
- No almacene líquidos en el recipiente durante más de 24 horas. Después de cada uso, lave tan pronto como sea posible todas las piezas con agua tibia y jabón. Enjuáguelas bien con agua limpia. Permita que se sequen todas las piezas antes de utilizarlas o almacenarlas nuevamente.
- NO utilice limpiadores abrasivos ni cepillos, ya que pueden eliminar el brillo del acabado.
- No utilice utensilios afilados en el recipiente, ya que pueden rayar o raspar la superficie del recipiente.
- NO utilice cloro ni limpiadores que contengan cloro en ninguna pieza del producto.
- Este producto se puede lavar en la bandeja de arriba del lavaplatos; sin embargo, se recomienda lavarlo a mano, ya que el lavaplatos utiliza detergentes más abrasivos, y el agua caliente puede cambiar la apariencia del producto.
- Este producto puede usarse en microondas de acuerdo con las condiciones señaladas en la sección de PRECAUCIONES, a excepción de las tapas y la botella de hidratación (vea las imágenes a continuación para identificar cuál de estos productos es la "botella de hidratación") y de algunos recipientes decorados que tienen una etiqueta con la leyenda NO USE EL PRODUCTO EN EL MICROONDAS. Para obtener más información, consulte la sección de PRECAUCIONES que se encuentra a continuación.
- Los residuos líquidos, de alimentos o de otros contenidos pueden quedarse atorados entre las piezas del producto, como en las piezas de la tapa, las piezas del recipiente, las juntas (banda flexible ubicada alrededor de la tapa y/o el tapón, si lo hay) o las pajillas (si el producto incluye una). A pesar de que este producto se puede lavar en la bandeja de arriba del lavaplatos, se recomienda lavarlo a mano para asegurarse de que todas las piezas se laven correctamente.

USO Y MONTAJE

TAPA (SI LA HAY) CON GIRO DE 360 GRADOS

1. Para quitar la tapa (A), empuje hacia arriba la lengüeta (A1) que se encuentra en la parte trasera de la tapa (A).
2. Lave la tapa (A) por separado.
3. Llene el recipiente (B) con el contenido. No lo llene demasiado: Deje un espacio libre para la tapa (A), para evitar derrames.
4. Para volver a colocar la tapa (A), presiónela hasta que se ajuste al recipiente.
   a. Asegúrese de que la tapa (A) esté bien colocada en el recipiente (B) antes de usarlo.

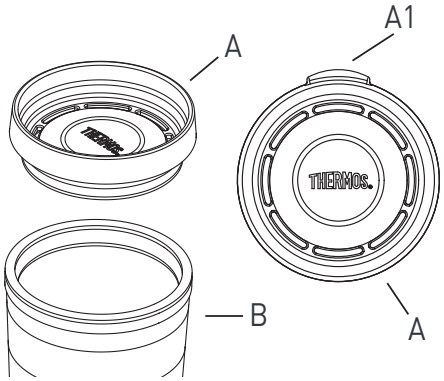

Para obtener más información, consulte la sección de PRECAUCIONES que se encuentra a continuación.

* La imagen es únicamente una referencia, ya que el producto real puede variar

TAPA (SI LA HAY) DESLIZANTE

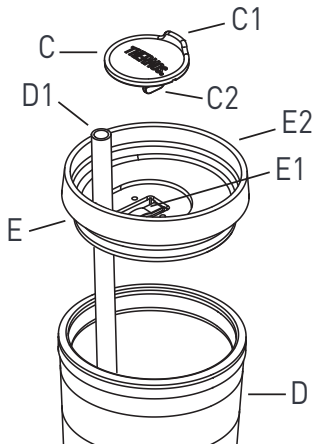

1. Para quitar la tapa (E), empuje hacia arriba la lengüeta (E2) que se encuentra en la parte trasera de la tapa (E).
2. Para retirar la traba (C), apriete y empuje las lengüetas (C2) a través de las ranuras en la parte inferior de la tapa (E).
3. Lave todas las piezas por separado y, después, coloque la traba (C) a presión en su lugar para volver a armar el recipiente.
   a. Nota: la posición de traba (C) debe permitir que la lengüeta (C1) que está en la parte superior se encuentre cerca de la parte de atrás.
4. Llene el recipiente (D) con el contenido. No lo llene demasiado: Para evitar derrames, deje espacio para la tapa (E).
5. Para volver a colocar la tapa (E), presiónela (E) hasta que se ajuste al recipiente (D). Asegúrese de que la tapa (B) esté bien colocada en el recipiente antes de usarlo.
6. Para beber, empuje la traba (C) de manera que la abertura para beber (E1) quede despejada.
7. La abertura para beber (E1) está diseñada para poder usarse con una pajilla (D1) que debe adquirirse por separado. NO use una pajilla para beber líquidos calientes. La pajilla debe utilizarse para beber EXCLUSIVAMENTE LÍQUIDOS FRÍOS. Los líquidos calientes pueden ocasionar quemaduras o escaldar al usuario.
8. Cuando termine de beber, deslice la traba (C) en la dirección opuesta para cubrir la abertura para beber (E1).

Para obtener más información, consulte la sección de PRECAUCIONES que se encuentra a continuación.

TAPA (SI LA HAY) DE HIDRATACIÓN

ADVERTENCIA. LA TAPA DE HIDRATACIÓN NO DEBE UTILIZARSE CON LÍQUIDOS CALIENTES: Únicamente para líquidos fríos. Los líquidos calientes pueden ocasionar quemaduras o escaldar al usuario.

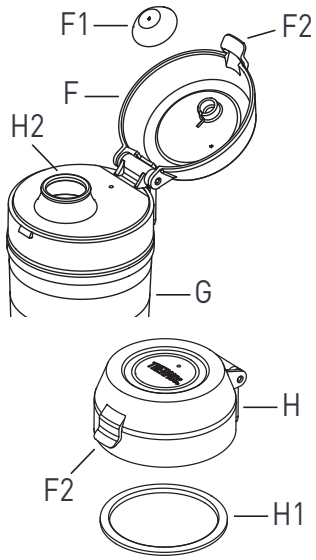

1. Para retirar la tapa (H), gírela hacia la izquierda.
2. Para abrir la cubierta de la tapa (F), empuje la lengüeta (F2) hacia arriba hasta que la tapa (F) quede bloqueada para que permanezca abierta.
3. Tire de la junta de la boquilla (F1) para retirarla de la parte inferior de la cubierta de la tapa (F).
4. Retire la junta del anillo (H1) que se encuentra bajo la tapa (H).
5. Lave todas las piezas por separado y posteriormente colóquelas en su lugar.
   a. Asegúrese de que las juntas (H1 y F1) estén bien colocadas para evitar derrames.
6. Llene el recipiente (G) con el contenido. No lo llene demasiado: Deje un espacio libre para la tapa (H), para evitar derrames.
7. Para colocar nuevamente la tapa (H), gírela hacia la derecha.
8. Para beber, levante la cubierta de la tapa (F) de tal forma que quede bloqueada para que permanezca abierta, como se muestra en el diagrama.
9. Cuando haya terminado de beber, coloque la cubierta de la tapa (F) de vuelta en su lugar para cerrar la abertura de la bebida (H2). Presione la cubierta de la tapa (F) hasta que esté perfectamente cerrada.

Para obtener más información, consulte la sección de PRECAUCIONES que se encuentra a continuación.

⚠ PRECAUCIONES PARA EL VASO Y LA TAZA

- NO introduzca la tapa en el microondas; retírela antes de meter el recipiente al microondas.
- Tenga mucho cuidado cuando llene el recipiente de plástico con líquidos demasiado calientes o después de calentarlos en el microondas.
- El cuerpo del recipiente de plástico estará caliente después de introducirlo al microondas.

* La imagen es únicamente una referencia, ya que el producto real puede variar

- NO introduzca el recipiente en el microondas durante más de 30 segundos seguidos.
- NO introduzca el recipiente en el microondas si está vacío
  - Siga las recomendaciones del fabricante del microondas para calentar líquidos.
  - El recipiente puede dañarse si se introduce en el microondas por mucho tiempo.
  - NO use plástico para envolver en el recipiente o sobre éste cuando lo meta al microondas. El plástico para envolver se puede calentar, derretir y adherir a las paredes del recipiente.
  - Para evitar que el producto se quiebre, no caliente en él líquidos que contengan mucha sal, aceite, grasa, azúcar o tomate.
  - Si calienta líquidos que contengan curry condimentado con cúrcuma, se puede manchar el recipiente.
  - Calentar o derretir líquidos con un alto contenido de azúcar (es decir, chocolate, dulces, jalea) puede ocasionar daños graves en el recipiente e incluso derretirlo.
- Estos productos NO deben usarse en la estufa ni en ningún tipo de horno.
- NO USE PAJILLAS PARA BEBER LÍQUIDOS CALIENTES: Únicamente para líquidos fríos. Los líquidos calientes pueden ocasionar quemaduras o escaldar al usuario.
- Siempre revise la temperatura de los líquidos antes de consumirlos.
- NO llene demasiado el recipiente: Deje un espacio libre en la parte superior del recipiente para la tapa, la pajilla (si la hay) y el tapón (si lo hay), para evitar derrames.
- En términos generales, evite almacenar líquidos en el recipiente durante más de 24 horas. Sin embargo, el tiempo de descomposición del contenido depende de diversos factores. Si el contenido incluye, por ejemplo, lácteos o tomate, puede empezar a descomponerse antes. Cuando utilice este producto, tenga cuidado con el contenido que se echa a perder rápidamente.
- Si deja contenido en el recipiente durante más de 24 horas, o sospecha que el contenido ya está descompuesto, tenga cuidado al abrir el recipiente. El contenido echado a perder puede crear presión dentro del recipiente, lo que puede provocar la proyección con fuerza de la tapa y el contenido. En este caso, antes de intentar abrir el recipiente, ASEGÚRESE DE QUE LA ABERTURA APUNTE EN DIRECCIÓN CONTRARIA AL USUARIO O A CUALQUIER OTRA PERSONA PARA EVITAR LESIONES.
- NO utilice ningún instrumento o dispositivo para forzar la apertura del recipiente.
- Si no puede abrir el recipiente manualmente, no lo abra y deséchelo en el basurero de su localidad.
- NO lo use para guardar o llevar bebidas carbonatadas ni hielo seco. Esto puede provocar derrames o la proyección con fuerza de la tapa/el tapón y el contenido.

⚠ PRECAUCIONES PARA LA BOTELLA DE HIDRATACIÓN

- Estos productos NO deben usarse en el microondas, la estufa ni ningún tipo de horno.
- NO UTILICE ESTE PRODUCTO CON LÍQUIDOS CALIENTES: Únicamente para líquidos fríos. Los líquidos calientes pueden ocasionar quemaduras o escaldar al usuario.
- Siempre revise la temperatura de los líquidos antes de consumirlos.
- NO llene demasiado el recipiente: Deje un espacio libre en la parte superior del recipiente para la tapa, la pajilla (si la hay) y el tapón (si lo hay), para evitar derrames.
- Revise periódicamente que las juntas (la banda flexible que se encuentra alrededor del tapa o el tapón) estén en su lugar, para evitar que el contenido se derrame cuando la tapa esté cerrada (si el producto tiene tapa). Si la junta no está en su lugar o está mal puesta o desgastada, el contenido podría derramarse.
- En términos generales, evite almacenar líquidos en el recipiente durante más de 24 horas. Sin embargo, el tiempo de descomposición del contenido depende de diversos factores. Si el contenido incluye, por ejemplo, lácteos o tomate, puede empezar a descomponerse antes. Cuando utilice este producto, tenga cuidado con el contenido que se echa a perder rápidamente.

- Si deja contenido en el recipiente durante más de 24 horas, o sospecha que el contenido ya está descompuesto, tenga cuidado al abrir el recipiente. El contenido echado a perder puede crear presión dentro del recipiente, lo que puede provocar la proyección con fuerza de la tapa y el contenido. En este caso, antes de intentar abrir el recipiente, ASEGÚRESE DE QUE LA ABERTURA APUNTE EN DIRECCIÓN CONTRARIA AL USUARIO O A CUALQUIER OTRA PERSONA PARA EVITAR LESIONES.
- NO utilice ningún instrumento o dispositivo para forzar la apertura del recipiente.
- Si no puede abrir el recipiente manualmente, no lo abra y deséchelo en el basurero de su localidad.
- NO lo use para guardar o llevar bebidas carbonatadas ni hielo seco. Esto puede provocar derrames o la proyección con fuerza de la tapa/el tapón y el contenido.

GARANTÍA LIMITADA

Thermos L.L.C. garantiza que este producto de Genuine Thermos Brand no tiene defectos en los materiales ni la mano de obra durante un año a partir de la fecha de compra. La presente garantía no cubre el desgaste normal ni la pérdida de las propiedades de color, o de fallas o daños causados por uso excesivo, negligencia, alteraciones, accidentes o mal uso o mantenimiento.

Nosotros decidiremos reparar o cambiar cualquier pieza del producto que no cumpla con esta garantía dentro de los 30 días posteriores a la recepción en el departamento de servicio de la fábrica. BAJO NINGUNA CIRCUNSTANCIA THERMOS SE HARÁ RESPONSABLE POR DAÑOS Y PERJUICIOS INCIDENTALES, INDIRECTOS O ESPECIALES. Algunas jurisdicciones no permiten la exclusión de los daños y perjuicios incidentales, indirectos o especiales, así que la exclusión anterior podría no aplicarse en su caso.

Ésta es una garantía de fábrica. No devuelva este producto al vendedor.

Envíe el producto o pieza defectuosa junto con una explicación por escrito del defecto directamente a:

Thermos L.L.C. – Servicio de Garantía
355 Thermos Road
Batesville, MS 38606, USA
consumer.service@thermos.com
www.thermos.com

En Canadá:

consumer.service@thermos.com
www.thermosbrand.ca

Esta garantía le da derechos legales específicos y es posible que también tenga otros derechos que cambien de un estado a otro, o de una provincia a otra.

LA GARANTÍA ANTERIOR ES EXCLUSIVA Y PREVALECE SOBRE CUALQUIER OTRA GARANTÍA, REPRESENTACIÓN O CONDICIÓN DE CALIDAD Y RENDIMIENTO, YA SEA ESCRITA, ORAL O IMPLÍCITA, INCLUYENDO CUALQUIER GARANTÍA DE COMERCIALIZACIÓN Y ADECUACIÓN PARA UN FIN EN PARTICULAR. TALES GRANTÍAS, REPRESENTACIONES Y CONDICIONES IMPLÍCITAS SON A TRAVÉS DE LA PRESENTE EXCLUIDAS. LAS COMPENSACIONES ESTABLECIDAS EN LA PRESENTE CONSTITUYEN LAS COMPENSACIONES EXCLUSIVAS DEL COMPRADOR Y SON RESPONSABILIDAD TOTAL DE THERMOS POR CUALQUIER INCUMPLIMIENTO DE LA GARANTÍA.

© 2017, 2025 Thermos L.L.C. Todos los derechos reservados.

THERMOS es una marca registrada en más de 115 países.